**TeSys™** Control - Giga Series

## LA9G97● / LA9G●75● / LA9G376● / LA9G●●33● / LA9G●W601

NNZ4813501-03

**Mechanical Interlock and Coupling Bars**
**Interverrouillage mécanique et jeux de connexions puissance**
**Enclavamiento mecánico y barras de acoplamiento**
**Mechanische Verriegelung und Koppelstangen**
**Barre di accoppiamento e interblocco meccanico**
**Trava de segurança eletrônica e barras de acoplamento**
**Механическая блокировка и соединительные штанги**
**机械联锁和端子连接排**

NNZ4813501

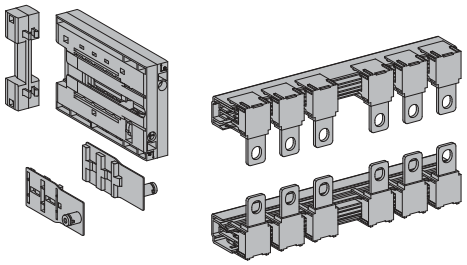

## ⚠ ⚠ DANGER / DANGER / PELIGRO / GEFAHR / PERICOLO / PERIGO / ОПАСНОСТЬ / 危险

**HAZARD OF ELECTRIC SHOCK, EXPLOSION OR ARC FLASH**

- Read and understand this document and the installation guide before installing, operating, or maintaining your TeSys Giga product.
- Apply appropriate personal protective equipment (PPE) and follow safe electrical work practices. See NFPA 70E, CSA Z462, NOM-029-STPS or local equivalent.
- This equipment must only be installed and serviced by qualified electrical personnel.
- Turn off all power supplying this equipment before working on or in this equipment.
- Use only the specified voltage when operating this equipment and any associated products.
- Power line circuits must be wired and protected in compliance with local and national regulatory requirements.
- Beware of potential hazards, and carefully inspect the work area for tools and objects that may have been left inside the equipment.

**Failure to follow these instructions will result in death or serious injury.**

**RISQUE D'ÉLECTROCUTION, D'EXPLOSION OU D'ECLAIR D'ARC ÉLECTRIQUE**

- Veuillez lire attentivement ce document ainsi que le guide d'installation avant d'installer, faire fonctionner ou d'effectuer une maintenance sur votre produit TeSys Giga.
- Portez un équipement de protection individuel (EPI) adapté et respectez les consignes de sécurité électrique courantes. Reportez-vous aux normes NFPA 70E, CSA Z462, NOM-029-STPS ou aux codes locaux en vigueur.
- Ce dispositif doit impérativement être installé et entretenu par un électricien qualifié.
- Coupez toutes les alimentations de l'équipement avant de travailler sur ou dans cet équipement.
- Utilisez uniquement la tension indiquée pour faire fonctionner cet équipement et les produits associés.
- Les circuits électriques doivent être câblés et protégés conformément aux exigences réglementaires locales et nationales.
- Faites attention aux dangers potentiels et inspectez attentivement la zone de travail pour vous assurer qu'aucun outil ou objet n'est resté à l'intérieur de l'équipement.

**Si ces directives ne sont pas respectées, cela entraînera la mort ou des blessures graves.**

**PELIGRO DE DESCARGA ELÉCTRICA, EXPLOSIÓN O ARCO ELECTRICO**

- Lea y comprenda este documento y la guía de instalación antes de instalar, manejar o realizar el mantenimiento de su producto TeSys Giga.
- Utilice equipo de protección personal (EPP) apropiado y siga las prácticas de seguridad eléctricos establecidas. Consulte las normas NFPA 70E, CSA Z462, NOM-029-STPS u otros códigos locales correspondientes.
- Solamente personal eléctrico calificado deberá instalar y prestar servicio de mantenimiento a este equipo.
- Desconecte todas las fuentes de alimentación del equipo antes de realizar cualquier trabajo dentro o fuera de él.
- Aplique solo la tensión especificada cuando utilice este equipo y los productos asociados.
- Los circuitos de la línea eléctrica deben estar cableados y protegidos de acuerdo con los requisitos regulatorios locales y nacionales.
- Tenga cuidado con los riesgos potenciales, e inspeccione cuidadosamente la zona de trabajo para comprobar si han quedado herramientas y objetos dentro del equipo.

**El incumplimiento de estas instrucciones provocará lesiones graves o incluso la muerte.**

**GEFAHR VON ELEKTRISCHEM SCHLAG, EXPLOSION ODER LICHTBOGEN**

- Lesen Sie sich dieses Dokument sowie die Installationsanleitung bitte sorgfältig durch, bevor Sie Ihr TeSys Giga-Produkt installieren, bedienen oder warten.
- Tragen Sie persönliche Schutzausrüstung (PSA) und befolgen Sie sichere Verfahren im Umgang mit Elektrogeräten. Siehe NFPA 70E, CSA Z462, NOM-029-STPS oder lokale Entsprechung.
- Dieses Gerät darf nur von qualifiziertem Elektrofachpersonal installiert und gewartet werden.
- Schalten Sie jegliche Stromversorgungen ab, bevor Sie Arbeiten am oder im Gerät vornehmen.
- Betreiben Sie dieses Gerät und jegliche zugehörigen Produkte nur mit der angegebenen Spannung.
- Stromkreise müssen gemäß den örtlichen und nationalen Vorgaben verkabelt und geschützt sein.
- Beachten Sie potenzielle Gefahren, und überprüfen Sie den Arbeitsbereich auf Werkzeuge und andere Gegenstände, die sich möglicherweise noch in der Anlage befinden.

**Die Nichtbeachtung dieser Anweisungen führt zu Tod oder schweren Verletzungen.**

**RISCHIO DI FOLGORAZIONE, ESPLOSIONI O ARCO ELETTRICO**

- Leggere attentamente il presente documento e la guida di installazione prima di installare, utilizzare o sottoporre a manutenzione il prodotto TeSys Giga.
- Utilizzare dispositivi di protezione individuale (DPI) idonei e adottare misure di sicurezza adeguate per lavori elettrici. Vedere le normative NFPA 70E, CSA Z462, NOM-029-STPS o le norme equivalenti nel paese di installazione.
- Questo dispositivo deve essere installato e manutenuto solo da personale elettrotecnico qualificato.
- Interrompere l'alimentazione elettrica al dispositivo prima di qualsiasi intervento su di esso o al suo interno.
- Utilizzare quest'apparecchiatura e tutti i prodotti collegati solo alla tensione specificata.
- I circuiti di alimentazione devono essere cablati e protetti conformemente ai requisiti normativi locali e nazionali.
- Prestare attenzione a potenziali pericoli e ispezionare con attenzione l'area di lavoro per assicurarsi di non aver dimenticato utensili o altri oggetti all'interno dell'apparecchiatura.

**Il mancato rispetto di queste istruzioni provocherà morte o gravi infortuni.**

**RISCO DE ELECTROCUSSÃO, DE EXPLOSÃO, OU DE ARCO ELÉCTRICO**

- Leia e compreenda este documento e o guia de instalação antes de instalar, operar ou fazer a manutenção seu produto TeSys Giga.
- Utilize equipamento de protecção pessoal (PPE) e siga os métodos de segurança eléctrica. Consulte NFPA 70E, CSA Z462, NOM-029-STPS ou o equivalente local.
- A instalação e a manutenção deste equipamento só devem ser realizadas por eletricistas qualificados.
- Desligue a fonte de alimentação antes de trabalhar com este ou neste equipamento.
- Use somente a voltagem especificada ao operar este equipamento e qualquer produto associado.
- Os circuitos elétricos têm de ser instalados e protegidos em conformidade com os requisitos dos regulamentos locais e nacionais aplicáveis.
- Esteja atento a potenciais perigos e inspecione cuidadosamente a área de trabalho para se assegurar que não foram deixadas ferramentas e objectos no interior do equipamento.

**A não observância destas instruções resultará em morte, ou ferimentos graves.**

**Опасность поражения электрическим током, взрыва или возникновения дуги**

- Перед началом монтажа, эксплуатации или технического обслуживания изделия TeSys Giga прочитайте и усвойте содержание данного документа и руководства по установке.
- Используйте подходящие средства индивидуальной защиты (СИЗ) и соблюдайте технику безопасности при электротехнических работах. См. NFPA 70E, CSA Z462, NOM-029-STPS или местный эквивалентный стандарт.
- Электрическое оборудование должно устанавливаться и обслуживаться только квалифицированным персоналом.
- Выключите подачу питания к данному оборудованию перед работой на оборудовании или внутри него.
- При эксплуатации данного оборудования и любых связанных с ним устройств используйте только указанное напряжение.
- Цепи электропитания должны быть подключены и защищены в соответствии с местными и государственными нормативными требованиями.
- Избегайте потенциальных опасностей, внимательно осмотрите рабочую область на наличие инструментов и предметов, которые могли остаться внутри оборудования.

**Несоблюдение этих инструкций приведет к смерти или серьезной травме.**

**电击、爆炸或弧闪的危险**

- 安装、操作或维护 TeSys Giga 产品之前，请阅读并理解本文档和安装指南。
- 采用适当的个人防护设备 (PPE) 并遵循电气作业安全守则。请参阅 NFPA 70E, CSA Z462, NOM-029-STPS 或当地对应的标准。
- 只能由具备资质的电工来安装和维修本设备。
- 在本设备上或设备内工作前，必须关闭本设备的所有电源。
- 仅使用指定电压操作本设备及任何关联产品。
- 电源线路的接线和保护必须符合本地和国家规章要求。
- 注意潜在危险，仔细检查作业区，以免将工具和物件遗忘在设备内部。

**不遵循上述说明将导致人员伤亡。**

NNZ4813501-03 12/2022 © 2022 Schneider Electric All rights reserved / Tous droits réservés / Reservados todos los derechos / Alle Rechte vorbehalten / Tutti i diritti riservati / Todos os direitos reservados / Все права защищены / 保留所有权利

| | | | |
|---|---|---|---|
| **PLEASE NOTE**<br>● Electrical equipment should be installed, operated, serviced, and maintained only by qualified personnel.<br>● No responsibility is assumed by Schneider Electric for any consequences arising out of the use of this material. | **REMARQUE IMPORTANTE**<br>● Seul un personnel qualifié doit effectuer l'installation, l'utilisation, l'entretien et la maintenance du matériel électrique.<br>● Schneider Electric n'assume aucune responsabilité des conséquences éventuelles découlant de l'utilisation de ce matériel. | **TENGA EN CUENTA**<br>● Solamente el personal calificado deberá instalar, hacer funcionar y prestar servicios de mantenimiento al equipo eléctrico.<br>● Schneider Electric no asume responsabilidad alguna por las consecuencias emergentes de la utilización de este material. | **BITTE BEACHTEN**<br>● Elektrische Geräte sollte stets von qualifiziertem Personal installiert, betrieben und gewartet werden.<br>● Schneider Electric haftet nicht für Schäden, die durch die Verwendung dieses Materials entstehen. |
| **NOTA**<br>● L'installazione, l'utilizzo e la manutenzione di dispositivi elettrici deve essere affidata esclusivamente a personale qualificato.<br>● Schneider Electric non si assume alcuna responsabilità relativa a conseguenze derivanti dall'uso del presente materiale. | **NOTA**<br>● O equipamento elétrico deve ser instalado, operado, reparado e mantido exclusivamente por pessoal qualificado.<br>● A Schneider Electric não se responsabiliza por quaisquer consequências derivantes da utilização deste material. | **ОБРАТИТЕ ВНИМАНИЕ**<br>● Электрическое оборудование должно устанавливаться, использоваться, ремонтироваться и обслуживаться только квалифицированным персоналом.<br>● Компания Schneider Electric не несет ответственности за последствия, вызванные использованием данного материала. | **请注意**<br>● 电气设备应仅由经过认证的技术人员进行安装、操作、维护和维修。<br>● 施耐德电气对因使用本说明而产生的任何后果不承担责任。 |

## ⚠ WARNING / AVERTISSEMENT / ADVERTENCIA / WARNUNG / AVVERTIMENTO / ATENÇÃO / ПРЕДУПРЕЖДЕНИЕ / 警告

| | | | |
|---|---|---|---|
| **HAZARD OF FLASHOVER BETWEEN PHASES**<br>Phase separators must be installed if the network voltage is greater than or equal to 690 V~.<br>**Failure to follow these instructions can result in death, serious injury, or equipment damage.** | **RISQUE D'ARC ÉLECTRIQUE ENTRE PHASES**<br>Des séparateurs de phases doivent être installés si la tension réseau est supérieure ou égale à 690 V~.<br>**Si ces directives ne sont pas respectées, cela peut entraîner la mort ou des blessures graves ou des dommages matériels.** | **PELIGRO DE SALTO DE ARCO ENTRE FASES**<br>Se deben instalar separadores de fases si la tensión de red es mayor o igual que 690 V~.<br>**El incumplimiento de estas instrucciones puede causar la muerte, lesiones serias o daño al equipo.** | **GEFAHR EINES LICHTBOGENS ZWISCHEN PHASEN**<br>Bei einer Netzspannung größer oder gleich 690 V~ müssen Phasentrenner installiert werden.<br>**Die Nichtbeachtung dieser Anweisungen kann Tod, schwere Verletzungen oder Sachschäden zur Folge haben.** |
| **RISCHIO DI SCARICHE ELETTRICHE TRA LE FASI**<br>Se la tensione di rete è superiore o uguale a 690 V~, è necessario installare i separatori di fase.<br>**Il mancato rispetto di queste istruzioni può provocare morte, gravi infortuni o danni alle apparecchiature.** | **PERIGO DE FLASHOVER ENTRE FASES**<br>Os separadores de fase devem ser instalados se a tensão da rede for maior ou igual a 690 V~.<br>**A não observância destas instruções pode provocar a morte, ferimentos graves, ou danos no equipamento.** | **ОПАСНОСТЬ ВСПЫШКИ МЕЖДУ ФАЗАМИ**<br>Если напряжение в сети равно 690 В переменного тока или выше, необходимо установить межфазные перегородки.<br>**Несоблюдение этих инструкций может привести к смерти, серьезной травме или повреждению оборудования.n.** | **相间闪络风险**<br>如果网络电压大于或等于 690 V~，则必须安装相间隔板。<br>**不遵循上述说明可能导致人员伤亡或设备损坏。** |

## ⚠ WARNING / AVERTISSEMENT / ADVERTENCIA / WARNUNG / AVVERTIMENTO / ATENÇÃO / ПРЕДУПРЕЖДЕНИЕ / 警告

| | | | |
|---|---|---|---|
| **HAZARD OF FIRE**<br>● Use only specified wiring cross-section with the equipment and comply with the specified wiring requirements.<br>● Tighten the connections to the specified torque values.<br>**Failure to follow these instructions can result in death, serious injury, or equipment damage.** | **RISQUE D'INCENDIE**<br>● Utilisez exclusivement des conducteurs électriques de la section spécifiée pour cet équipement et respectez les exigences spécifiées en matière de cablâge.<br>● Serrez les connexions à la valeur de couple de serrage spécifiée.<br>**Si ces directives ne sont pas respectées, cela peut entraîner la mort ou des blessures graves ou des dommages matériels.** | **RIESGO DE INCENDIO**<br>● Utilice con el equipo únicamente la sección transversal de cableado especificada y cumpla los requisitos de cableado especificados.<br>● Apriete las conexiones con los valores de par de apriete especificados.<br>**El incumplimiento de estas instrucciones puede causar la muerte, lesiones serias o daño al equipo.** | **BRANDGEFAHR**<br>● Verwenden Sie mit dem Gerät ausschließlich die angegebenen Drahtstärken und beachten Sie die genannten Anforderungen an die Verdrahtung.<br>● Ziehen Sie die Steckverbinder mit den angegebenen Anzugsmomenten fest.<br>**Die Nichtbeachtung dieser Anweisungen kann Tod, schwere Verletzungen oder Sachschäden zur Folge haben.** |
| **RISCHIO DI INCENDIO**<br>● Utilizzare con l'apparecchiatura solo cavi con la sezione specificata e conformi ai requisiti di cablaggio specificati.<br>● Serrare le connessioni ai valori di coppia specificati.<br>**Il mancato rispetto di queste istruzioni può provocare morte, gravi infortuni o danni alle apparecchiature.** | **PERIGO DE INCÊNDIO**<br>● Use apenas a seção transversal de fiação especificada com o equipamento e cumpra os requisitos de fiação especificados.<br>● Aperte as conexões com os valores de torque especificados.<br>**A não observância destas instruções pode provocar a morte, ferimentos graves, ou danos no equipamento.** | **РИСК ВОЗНИКНОВЕНИЯ ПОЖАРА**<br>● Используйте с оборудованием только провода с указанной площадью поперечного сечения и соблюдайте указанные требования к проводке.<br>● Резьбовые соединения затягивайте с указанными значениями крутящего момента.<br>**Несоблюдение этих инструкций может привести к смерти, серьезной травме или повреждению оборудования.** | **火灾危险**<br>● 仅为设备使用具有指定线规的接线，并遵守接线要求。<br>● 以指定的扭矩值紧固接头。<br>**不遵循上述说明可能导致人员伤亡或设备损坏。** |

| | | | |
|---|---|---|---|
| ⚠ **WARNING:** Cancer and Reproductive Harm. For more information go to www.P65Warnings.ca.gov. | ⚠ **AVERTISSEMENT:** Cancer et effet nocif sur la reproduction. Pour de plus amples informations, prière de consulter www.P65Warnings.ca.gov. | ⚠ **ADVERTENCIA:** Cáncer y Daño Reproductivo. Para mayor información, visite www.P65Warnings.ca.gov. | ⚠ **警告:** 癌症及生殖系统损害。 欲了解更多信息，请查阅 www.P65Warnings.ca.gov. |

## Documentation / Documentation / Documentación / Unterlagen / Documentazione / Documentação / Документация / 文档

www.se.com

DOCA0189

- (en) DOCA0189EN – TeSys Giga Series - Installation Guide
- (fr) DOCA0189FR – TeSys Giga Series - Guide d'installation
- (es) DOCA0189ES – TeSys Giga Series - Guía de instalación
- (de) DOCA0189DE – TeSys Giga Series - Installationsanleitung
- (it) DOCA0189IT – TeSys Giga Series - Guida di installazione
- (pt) DOCA0189PT – TeSys Giga Series - Guia de instalação
- (ru) DOCA0189RU – TeSys Giga Series - Руководство по установке
- (zh) DOCA0189ZH – TeSys Giga Series - 安装指南

www.se.com/cn

DOCA0191

- (en) DOCA0191EN – TeSys Giga Series China - Installation Guide
- (zh) DOCA0191ZH – TeSys Giga Series 中国 - 安装指南

## NOTICE / AVIS / AVISO / HINWEIS / AVVISO / AVISO / УВЕДОМЛЕНИЕ / 注意

| | | | |
|---|---|---|---|
| **INCORRECT CONTACTOR POSITIONS**<br>Respect the dimensions given to fix the contactors.<br>**Failure to follow these instructions will result in the impossibility to use the interlock and the coupling bars.** | **POSITIONS DE CONTACTEUR INCORRECTES**<br>Respectez les dimensions indiquées pour fixer les contacteurs.<br>**Le non-respect de ces instructions rendra impossible l'utilisation du verrouillage et des barres de couplage.** | **POSICIONES DE CONTACTOR INCORRECTAS**<br>Respete las dimensiones indicadas para fijar los contactores.<br>**No seguir estas instrucciones impedirá usar el enclavamiento y las barras de acoplamiento.** | **FALSCHE POSITION DER SCHÜTZE**<br>Beachten Sie bei der Befestigung der Schütze die angegebenen Abmessungen.<br>**Die Nichtbeachtung dieser Anweisungen hat zur Folge, dass Verriegelung und Koppelstangen nicht verwendet werden können.** |
| **POSIZIONI ERRATE DEL CONTATTORE**<br>Rispettare le dimensioni indicate per fissare i contattori.<br>**La mancata osservanza delle presenti istruzioni determina l'impossibilità di utilizzare l'interblocco e le barre di accoppiamento.** | **POSIÇÕES INCORRETAS DO CONTATOR**<br>Respeite as dimensões dadas para corrigir os contatores.<br>**A falha em seguir essas instruções resultarão na impossibilidade de usar a trava de segurança e as barras de acoplamento.** | **НЕПРАВИЛЬНОЕ ПОЛОЖЕНИЕ КОНТАКТОРА**<br>При креплении контакторов соблюдайте указанные размеры.<br>**Несоблюдение данных инструкций приведет к невозможности использования блокировки и соединительных штанг.** | **不正确的接触器位置**<br>按要求预留一定空间，以便维修接触器。<br>**不遵守这些说明将导致无法使用联锁和联杆。** |

## 1 Contactor Installation for Changeover and Reverser / Installation de contacteurs-inverseurs / Instalación del contactor para conmutación e inversión / Installation der Wendeschütze (Quellenumschalter und Motorschalter) / Installazione contattore per commutazione e invertitore / Instalação do contator para troca e reversão / Установка контактора для инверсии источника питания и переключателя направления вращения двигателя / 电源转换及正反转应用的接触器安装

**LA9G970**
**LA9G973**

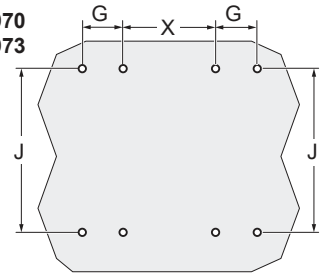


LC1G205-620C are 3-pole contactors only.
LC1G205-620C只提供3P接触器。

| mm / in. | LA9G970 | | | | LA9G973 | |
|---|---|---|---|---|---|---|
| | LC1G115-225<br>LC1G205-245C | | LC1G265-500<br>LC1G300-475C | | LC1G630-800<br>LC1G620C | |
| | 3P | 4P | 3P | 4P | 3P | 4P |
| G | 35<br>1.38 | 70<br>2.75 | 45<br>1.77 | 90<br>3.54 | 70<br>2.75 | 140<br>5.51 |
| J | 166<br>6.53 | 166<br>6.53 | 187<br>7.36 | 187<br>7.36 | 242<br>9.52 | 242<br>9.52 |
| X | 92.7<br>3.65 | 92.7<br>3.65 | 115<br>4.53 | 115<br>4.53 | 160<br>6.30 | 160<br>6.30 |

## 2 Contactor Installation for Star-Delta / Installation de contacteurs étoile-triangle / Instalación del contactor para Star-Delta / Installation der Sterndreieckschütze / Installazione contattore per stella-triangolo / Instalação do contator para estrela-delta / Установка контактора для соединения звезда-треугольник / 星三角应用的接触器安装

**LA9G970**
**LA9G973**

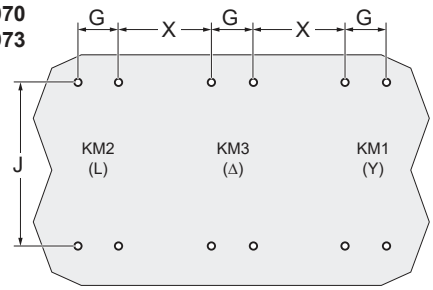


| mm / in. | LA9G970 | | LA9G973 |
|---|---|---|---|
| | LC1G115-225<br>LC1G205-245C | LC1G265-500<br>LC1G300-475C | LC1G630-800<br>LC1G620C |
| | 3P | 3P | 3P |
| G | 35<br>1.38 | 45<br>1.77 | 70<br>2.75 |
| J | 166<br>6.53 | 187<br>7.36 | 242<br>9.52 |
| X | 92.7<br>3.65 | 115<br>4.53 | 160<br>6.29 |

**LA9G971**
mm / in.

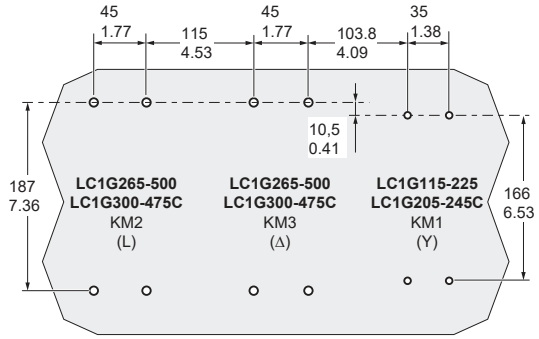


**LA9G972**
mm / in.

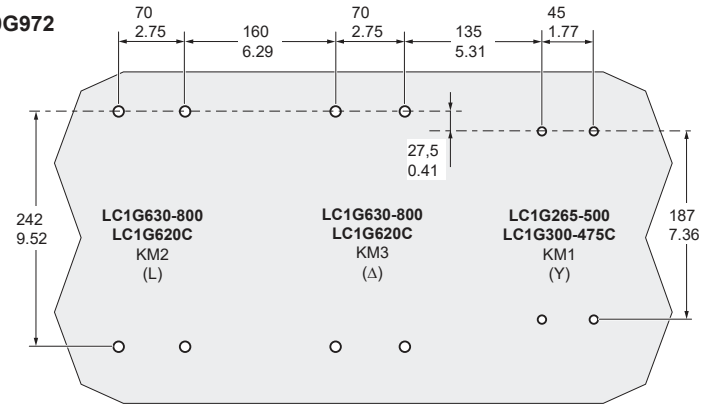


| | | | |
|---|---|---|---|
| (en) To ease contactor mounting, drilling stencils JYT1902701 can be downloaded from the www.se.com website. | (fr) Pour faciliter le montage des contacteurs, des gabarits de perçage JYT1902701 peuvent être téléchargés sur le site www.se.com. | (es) Para facilitar el montaje del contactor, se pueden descargar las plantillas de perforación JYT1902701 del sitio web de www.se.com. | (de) Um die Montage der Schütze zu erleichtern, können Bohrschablonen JYT1902701 von der Website www.se.com heruntergeladen werden. |
| (it) Per facilitare il montaggio del contattore, è possibile scaricare i modelli di foratura JYT1902701 dal sito Web www.se.com. | (pt) Para facilitar a montagem do contator, os moldes de perfuração JYT1902701 podem ser baixado do site www.se.com. | (ru) Для облегчения монтажа контактора можно загрузить шаблоны для сверления JYT1902701 с веб-сайта www.se.com. | (zh) 如要简化接触器安装，可以从 www.se.com website 下载打孔模板 JYT1902701。 |

JYT1902701

# 3 LA9G97●: Mechanical Interlock Installation / Installation de l'interverrouillage mécanique / Instalación del enclavamiento mecánico / Installation der mechanischen Verriegelung / Installazione interblocco meccanico / Instalação da trava de segurança mecânica / Установка механической блокировки / 机械联锁安装

mm
in.

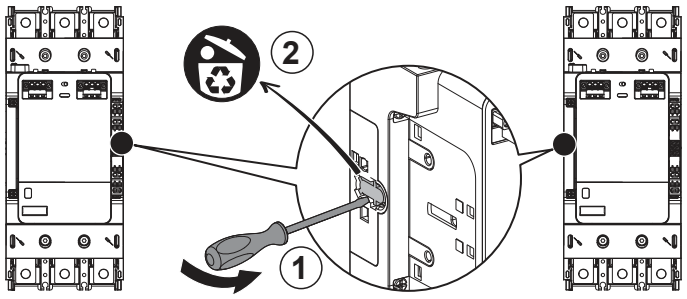


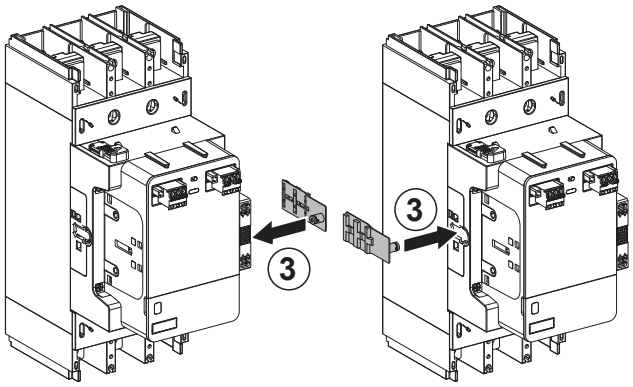


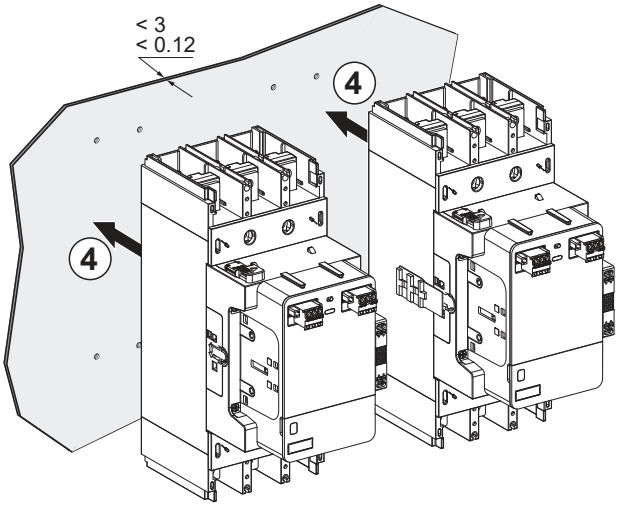


| | LC1G115-225<br>LC1G205-245C | LC1G265-500<br>LC1G300-475C | LC1G630-800<br>LC1G620C |
|---|---|---|---|
| LA9G970 | | Click! | - |
| LA9G971 | | | - |
| LA9G972 | - | | |
| LA9G973 | - | | |

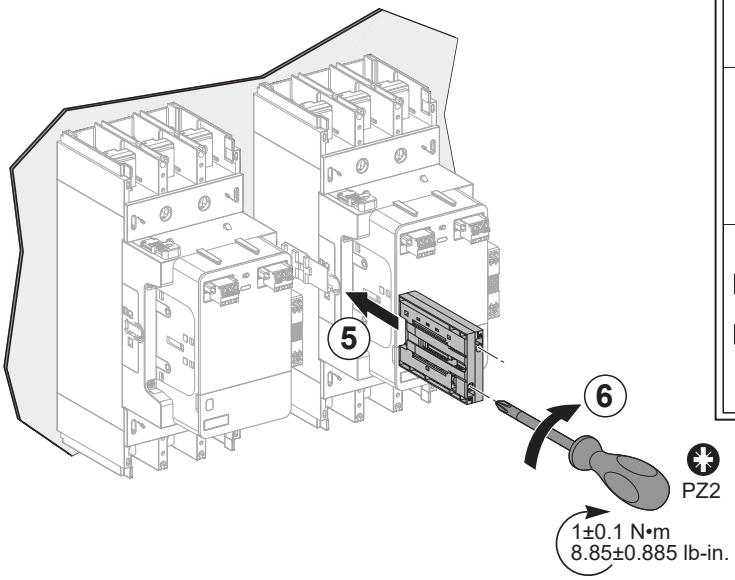


| | | | | |
|---|---|---|---|---|
| en To carry out installation of the LC1G contactor, consult the instruction sheet GDE2324401/ NNZ9700201. | fr Pour effectuer l'installation du contacteur LC1G, consultez la notice GDE2324401/NNZ9700201. | es Para realizar la instalación del contactor LC1G, consulte la hoja de instrucciones GDE2324401/ NNZ9700201. | de Anweisungen zur Installation der LC1G-Schütze finden Sie in der Kurzanleitung GDE2324401/NNZ9700201. | GDE2324401 |
| it Per effettuare l'installazione del contattore LC1G, consultare la scheda di istruzioni GDE2324401/ NNZ9700201. | pt Para fazer a instalação do contator LC1G, consulte a folha de instruções GDE2324401/NNZ9700201. | ru Перед установкой контактора LC1G ознакомьтесь с буклетом с инструкциями GDE2324401/ NNZ9700201. | zh 如要安装 LC1G 接触器，请参阅说明书 GDE2324401/ NNZ9700201。 | NNZ9700201 |

# 4 Auxiliary Contacts Installation / Installation des contacts auxiliaires / Instalación de los contactos auxiliares / Installation der Hilfskontakte / Installazione contatti ausiliari / Instalação dos contatos auxiliares / Установка вспомогательных контактов / 辅助触点安装

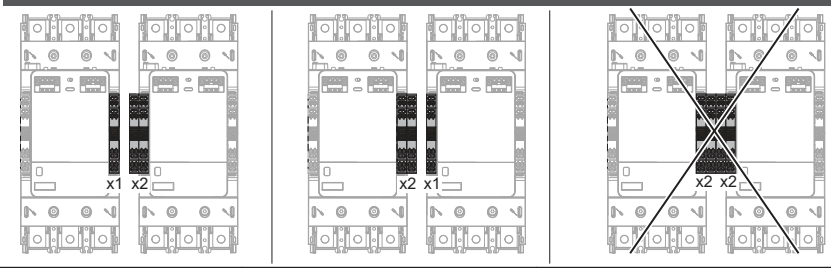


| | | | | |
|---|---|---|---|---|
| (en) ● Maximum 3 auxillary contacts can be installed between 2 contactors with mechanical interlock.<br>● To carry out installation of the auxillary contact, consult the instruction sheet NNZ5266201/NNZ9700401. | (fr) ● Il est possible d'installer au maximum 3 contacts auxiliaires entre 2 contacteurs avec interverrouillage mécanique.<br>● Pour effectuer l'installation du contact auxiliaire, consultez la notice NNZ5266201/NNZ9700401. | (es) ● Se puede instalar un máximo de 3 contactos auxiliares entre 2 contactores con enclavamiento mecánico.<br>● Para realizar la instalación del contacto auxiliar, consulte la hoja de instrucciones NNZ5266201/NNZ9700401. | (de) ● Zwischen 2 Schützen mit mechanischer Verriegelung können maximal 3 Hilfskontakte installiert werden.<br>● Anweisungen zur Installation der Hilfskontakte finden Sie in der Kurzanleitung NNZ5266201/NNZ9700401. | NNZ5266201 |
| (it) ● È possibile installare fino a 3 contatti ausiliari tra 2 contattori con interblocco meccanico.<br>● Per effettuare l'installazione del contatto ausiliario, consultare la scheda di istruzioni NNZ5266201/NNZ9700401. | (pt) ● No máximo, 3 contatos auxiliares podem ser instalados entre 2 contatores com trava de segurança mecânica.<br>● Para fazer a instalação do contato auxiliar, consulte a folha de instruções NNZ5266201/NNZ9700401. | (ru) ● Между 2 контакторами с механической блокировкой можно установить максимум 3 вспомогательных контакта.<br>● Перед установкой вспомогательного контакта ознакомьтесь с буклетом с инструкциями NNZ5266201/NNZ9700401. | (zh) ● 在 2 个带机械联锁的接触器之间，最多可以安装 3 个辅助触点。<br>● 如要安装辅助触点，请参阅说明书 NNZ5266201/NNZ9700401。 | NNZ9700401 |

# 5 LA9G●75●: Changeover Bar Kits / Jeux de connexions puissance pour inverseur de source / Kits de barra de conmutación / Leistungsanschlusssätze für Wendeschütze (Quellenumschalter) / Kit barre commutazione / Kits de barras de troca / Комплекты штанг для инверсии полярности источника питания / 电源转换端子连接排

| | 3P |
|---|---|
| LC1G115-225<br>LC1G205-245C | LA9G3750 |
| LC1G265-500<br>LC1G300-475C | LA9G3751 |
| LC1G630-800<br>LC1G620C | LA9G3752 |

https://youtu.be/vHLX_dkE5CQ

| | 4P |
|---|---|
| LC1G115-225<br>LC1G205-245C | LA9G4750 |
| LC1G265-500<br>LC1G300-475C | LA9G4751 |
| LC1G630-800<br>LC1G620C | LA9G4752 |

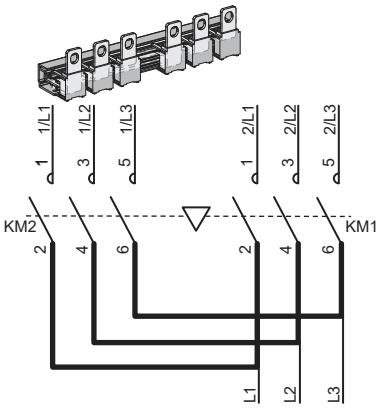


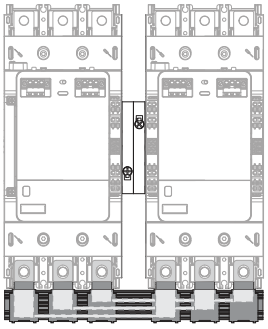

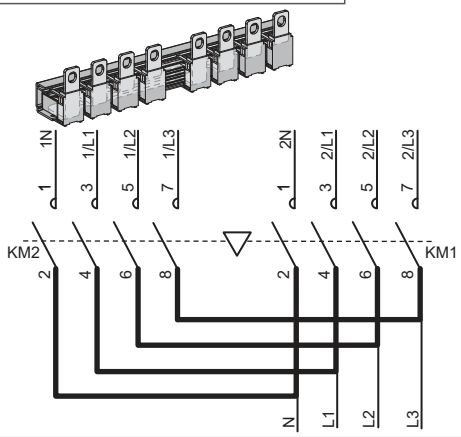


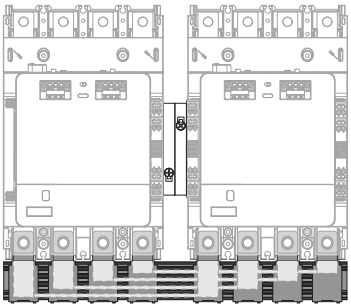

# 6 LA9G376●: Reverser Bar Kits / Jeux de connexions puissance pour inverseur moteur / Kits de barra de inversión / Leistungsanschlusssätze für Wendeschütze (Motorschalter) / Kit barre invertitore / Kits de barras de reversão / Комплекты штанг для переключения направления вращения двигателя / 正反转端子连接排

| | 3P |
|---|---|
| LC1G115-225<br>LC1G205-245C | LA9G3760 |
| LC1G265-500<br>LC1G300-475C | LA9G3761 |
| LC1G630-800<br>LC1G620C | LA9G3762 |

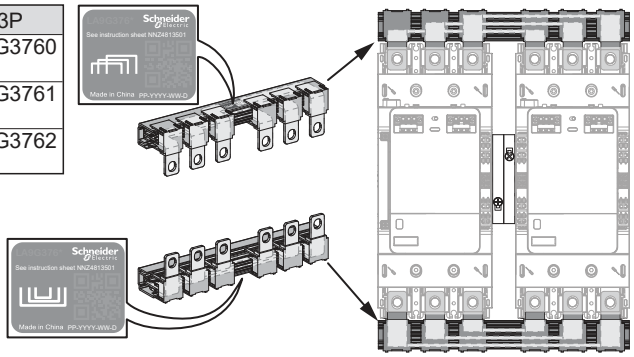


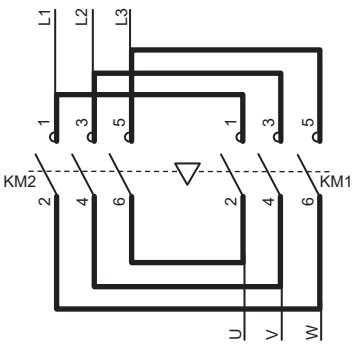


https://youtu.be/hSppIKrWYMo

## 7 LA9G●●33●: Star-Delta Bar Kits / Jeux de connexions étoile-triangle / Kits de barra Star-Delta / Leistungsanschlusssätze für Stardreieckschütze / Kit barre stella-triangolo / Kits de barras estrela-delta / Комплекты штанг для соединения звезда-треугольник / 星三角端子连接排

| L,Δ | Y | 3P |
|---|---|---|
| **LC1G●●●●●●A** | | |
| LC1G115-225 | | LA9GQQ330 |
| LC1G265-500 | LC1G115-225 | LA9GSQ331 |
| LC1G265-500 | | LA9GSS330 |
| LC1G630-800 | LC1G265-500 | LA9GTS331 |
| LC1G630-800 | | LA9GTT330 |
| **LC1G●●●●●●N** | | |
| LC1G115-225 | | LA9GQQ330 |
| LC1G265-500 | LC1G115-225 | LA9GSQ330 |
| LC1G265-500 | | LA9GSS330 |
| LC1G630-800 | LC1G265-500 | LA9GTS330 |
| LC1G630-800 | | LA9GTT330 |
| **LC1G●●●●●●C** | | |
| LC1G205-245C | | LA9GQQ330 |
| LC1G300-475C | LC1G205-245C | LA9GSQ330 |
| LC1G300-475C | | LA9GSS330 |
| LC1G620C | LC1G300-475C | LA9GTS330 |
| LC1G620C | | LA9GTT330 |

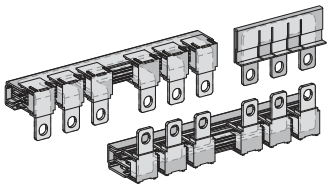

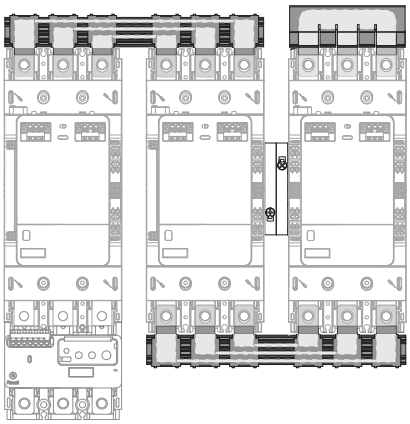

https://youtu.be/2pgK5jOoHEM

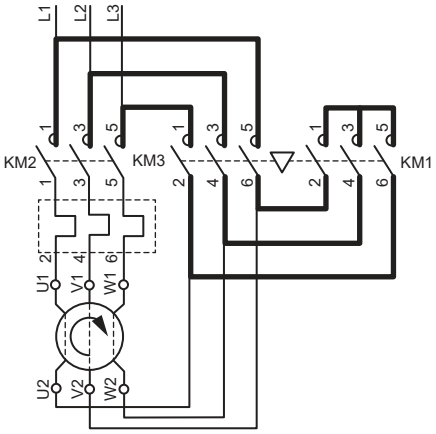


## 8 LA9G●W601: Star Bar Kits / Jeux de connexions étoile / Kits de barra Star / Sternanschlussleisten (Bausätze) / Kit barre stella / Kits de barras estrela / Комплекты штанг для соединения звездой / 星形架构杆套件

| | 3P |
|---|---|
| LC1G115-225<br>LC1G205-245C | LA9GQW601 |
| LC1G265-500<br>LC1G300-475C | LA9GSW601 |
| LC1G630-800<br>LC1G620C | LA9GTW601 |

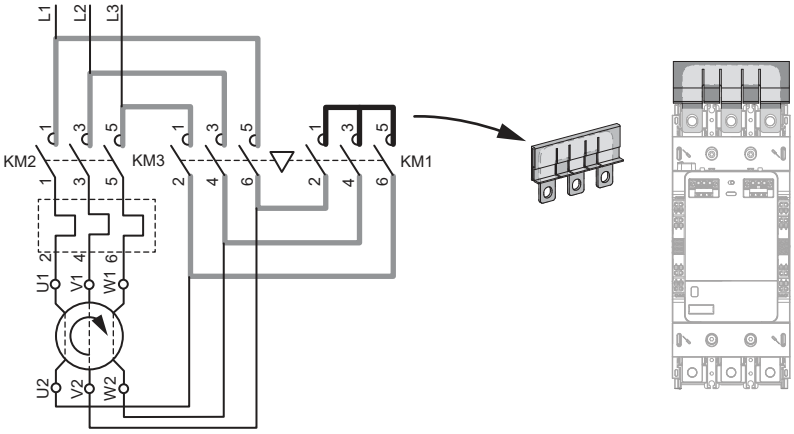


## 9 Coupling Bar Connection / Raccordement des jeux de connexions puissance / Conexión de la barra de acoplamiento / Installation der Koppelstangen / Connessione barra di accoppiamento / Conexão de barra de acoplamento / Подключение соединительных штанг / 端子连接排安装

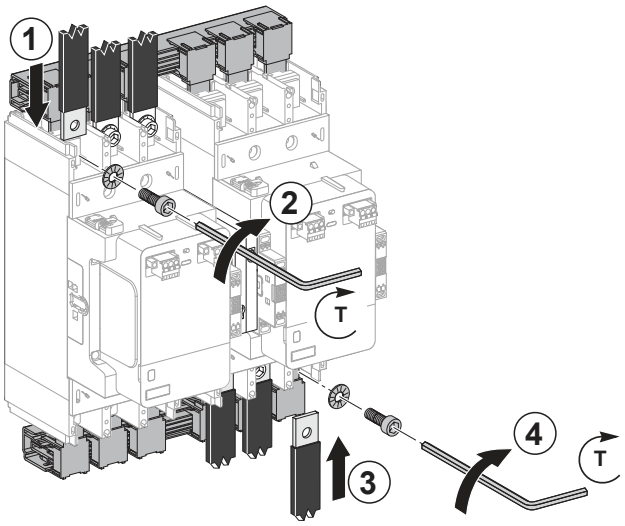


| mm<br>in. | LC1G115-225<br>LC1G205-245C | LC1G265-500<br>LC1G300-475C | LC1G630-800<br>LC1G620C |
|---|---|---|---|
| T | 18±1.8 N•m<br>159±15.9 lb-in. | 35±3.5 N•m<br>310±31 lb-in. | 58±5.8 N•m<br>513±51.3 lb-in. |
| | M8 | M10 | M12 |
| | 6 | 16 | 18 |


**Schneider Electric Industries SAS**
35, rue Joseph Monier
CS 30323
F - 92506 Rueil Malmaison Cedex
www.se.com



NNZ4813501-03


*Printed on recycled paper.*


**Schneider Electric Limited**
Stafford Park 5
Telford, TF3 3BL
United Kingdom
www.se.com/uk