TeSys™ Control - Giga Series

LA9G3●A / LA9G4●A

NNZ5266601-01

Switching Modules
Modules de commutation
Módulos de conmutación
Schaltmodule
Moduli di commutazione
Módulos de troca
Переключающие модули
分断单元

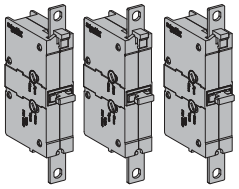

NNZ5266601

https://youtu.be/vfCWMN5lxeU

⚠ ⚠ DANGER / DANGER / PELIGRO / GEFAHR / PERICOLO / PERIGO / ОПАСНОСТЬ / 危险

HAZARD OF ELECTRIC SHOCK, EXPLOSION OR ARC FLASH

- Read and understand this document and the installation guide before installing, operating, or maintaining your TeSys Giga product.
- Apply appropriate personal protective equipment (PPE) and follow safe electrical work practices. See NFPA 70E, CSA Z462, NOM-029-STPS or local equivalent.
- This equipment must only be installed and serviced by qualified electrical personnel.
- Turn off all power supplying this equipment before working on or in this equipment.
- Use only the specified voltage when operating this equipment and any associated products.
- Power line circuits must be wired and protected in compliance with local and national regulatory requirements.
- Beware of potential hazards, and carefully inspect the work area for tools and objects that may have been left inside the equipment.

Failure to follow these instructions will result in death or serious injury.

RISQUE D'ÉLECTROCUTION, D'EXPLOSION OU D'ECLAIR D'ARC ÉLECTRIQUE

- Veuillez lire attentivement ce document ainsi que le guide d'installation avant d'installer, faire fonctionner ou d'effectuer une maintenance sur votre produit TeSys Giga.
- Portez un équipement de protection individuel (EPI) adapté et respectez les consignes de sécurité électrique courantes. Reportez-vous aux normes NFPA 70E, CSA Z462, NOM-029-STPS ou aux codes locaux en vigueur.
- Ce dispositif doit impérativement être installé et entretenu par un électricien qualifié.
- Coupez toutes les alimentations de l'équipement avant de travailler sur ou dans cet équipement.
- Utilisez uniquement la tension indiquée pour faire fonctionner cet équipement et les produits associés.
- Les circuits électriques doivent être câblés et protégés conformément aux exigences réglementaires locales et nationales.
- Faites attention aux dangers potentiels et inspectez attentivement la zone de travail pour vous assurer qu'aucun outil ou objet n'est resté à l'intérieur de l'équipement.

Si ces directives ne sont pas respectées, cela entraînera la mort ou des blessures graves.

PELIGRO DE DESCARGA ELÉCTRICA, EXPLOSIÓN O ARCO ELECTRICO

- Lea y comprenda este documento y la guía de instalación antes de instalar, manejar o realizar el mantenimiento de su producto.
- Utilice equipo de protección personal (EPP) apropiado y siga las prácticas de seguridad eléctricos establecidas. Consulte las normas NFPA 70E, CSA Z462, NOM-029-STPS u otros códigos locales correspondientes.
- Solamente personal eléctrico calificado deberá instalar y prestar servicio de mantenimiento a este equipo.
- Desconecte todas las fuentes de alimentación del equipo antes de realizar cualquier trabajo dentro o fuera de él.
- Aplique solo la tensión especificada cuando utilice este equipo y los productos asociados.
- Los circuitos de la línea eléctrica deben estar cableados y protegidos de acuerdo con los requisitos regulatorios locales y nacionales.
- Tenga cuidado con los riesgos potenciales, e inspeccione cuidadosamente la zona de trabajo para comprobar si han quedado herramientas y objetos dentro del equipo.

El incumplimiento de estas instrucciones provocará lesiones graves o incluso la muerte.

GEFAHR VON ELEKTRISCHEM SCHLAG, EXPLOSION ODER LICHTBOGEN

- Lesen Sie sich dieses Dokument sowie die Installationsanleitung bitte sorgfältig durch, bevor Sie Ihr TeSys Giga-Produkt installieren, bedienen oder warten.
- Tragen Sie persönliche Schutzausrüstung (PSA) und befolgen Sie sichere Verfahren im Umgang mit Elektrogeräten. Siehe NFPA 70E, CSA Z462, NOM-029-STPS oder lokale Entsprechung.
- Dieses Gerät darf nur von qualifiziertem Elektrofachpersonal installiert und gewartet werden.
- Schalten Sie jegliche Stromversorgungen ab, bevor Sie Arbeiten am oder im Gerät vornehmen.
- Betreiben Sie dieses Gerät und jegliche zugehörigen Produkte nur mit der angegebenen Spannung.
- Stromkreise müssen gemäß den örtlichen und nationalen Vorgaben verkabelt und geschützt sein.
- Beachten Sie potenzielle Gefahren, und überprüfen Sie den Arbeitsbereich auf Werkzeuge und andere Gegenstände, die sich möglicherweise noch in der Anlage befinden.

Die Nichtbeachtung dieser Anweisungen führt zu Tod oder schweren Verletzungen.

RISCHIO DI FOLGORAZIONE, ESPLOSIONI O ARCO ELETTRICO

- Leggere attentamente il presente documento e la guida di installazione prima di installare, utilizzare o sottoporre a manutenzione il prodotto TeSys Giga.
- Utilizzare dispositivi di protezione individuale (DPI) idonei e adottare misure di sicurezza adeguate per lavori elettrici. Vedere le normative NFPA 70E, CSA Z462, NOM-029-STPS o le norme equivalenti nel paese di installazione.
- Questo dispositivo deve essere installato e manutenuto solo da personale elettrotecnico qualificato.
- Interrompere l'alimentazione elettrica al dispositivo prima di qualsiasi intervento su di esso o al suo interno.
- Utilizzare quest'apparecchiatura e tutti i prodotti collegati solo alla tensione specificata.
- I circuiti di alimentazione devono essere cablati e protetti conformemente ai requisiti normativi locali e nazionali.
- Prestare attenzione a potenziali pericoli e ispezionare con attenzione l'area di lavoro per assicurarsi di non aver dimenticato utensili o altri oggetti all'interno dell'apparecchiatura.

Il mancato rispetto di queste istruzioni provocherà morte o gravi infortuni.

RISCO DE ELECTROCUSSÃO, DE EXPLOSÃO, OU DE ARCO ELÉCTRICO

- Leia e compreenda este documento e o guia de instalação antes de instalar, operar ou fazer a manutenção seu produto TeSys Giga.
- Utilize equipamento de protecção pessoal (PPE) e siga os métodos de segurança eléctrica. Consulte NFPA 70E, CSA Z462, NOM-029-STPS ou o equivalente local.
- A instalação e a manutenção deste equipamento só devem ser realizadas por eletricistas qualificados.
- Desligue a fonte de alimentação antes de trabalhar com este ou neste equipamento.
- Use somente a voltagem especificada ao operar este equipamento e qualquer produto associado.
- Os circuitos elétricos têm de ser instalados e protegidos em conformidade com os requisitos dos regulamentos locais e nacionais aplicáveis.
- Esteja atento a potenciais perigos e inspecione cuidadosamente a área de trabalho para se assegurar que não foram deixadas ferramentas e objectos no interior do equipamento.

A não observância destas instruções resultará em morte, ou ferimentos graves.

Опасность поражения электрическим током, взрыва или возникновения дуги

- Перед началом монтажа, эксплуатации или технического обслуживания изделия TeSys Giga прочитайте и усвойте содержание данного документа и руководства по установке.
- Используйте подходящие средства индивидуальной защиты (СИЗ) и соблюдайте технику безопасности при электротехнических работах. См. NFPA 70E, CSA Z462, NOM-029-STPS или местный эквивалентный стандарт.
- Электрическое оборудование должно устанавливаться и обслуживаться только квалифицированным персоналом.
- Выключите подачу питания к данному оборудованию перед работой на оборудовании или внутри него.
- При эксплуатации данного оборудования и любых связанных с ним устройств используйте только указанное напряжение.
- Цепи электропитания должны быть подключены и защищены в соответствии с местными и государственными нормативными требованиями.
- Избегайте потенциальных опасностей, внимательно осмотрите рабочую область на наличие инструментов и предметов, которые могли остаться внутри оборудования.

Несоблюдение этих инструкций приведет к смерти или серьезной травме.

电击、爆炸或弧闪的危险

- 安装、操作或维护 TeSys Giga 产品之前，请阅读并理解本文档和安装指南。
- 采用适当的个人防护设备 (PPE) 并遵循电气作业安全守则。请参阅 NFPA 70E, CSA Z462, NOM-029-STPS 或当地对应的标准。
- 只能由具备资质的电工来安装和维修本设备。
- 在本设备上或设备内工作前，必须关闭本设备的所有电源。
- 仅使用指定电压操作本设备及任何关联产品。
- 电源线路的接线和保护必须符合本地和国家规章要求。
- 注意潜在危险，仔细检查作业区，以免将工具和物件遗忘在设备内部。

不遵循上述说明将导致人员伤亡。

⚠ **WARNING:** Cancer and Reproductive Harm. For more information go to www.P65Warnings.ca.gov.

⚠ **AVERTISSEMENT:** Cancer et effet nocif sur la reproduction. Pour de plus amples informations, prière de consulter www.P65Warnings.ca.gov.

⚠ **ADVERTENCIA:** Cáncer y Daño Reproductivo. Para mayor información, visite www.P65Warnings.ca.gov.

⚠ **警告:** 癌症及生殖系统损害。 欲了解更多信息，请查阅 www.P65Warnings.ca.gov.

NNZ5266601-01 12/2021 © 2021 Schneider Electric All rights reserved / Tous droits réservés / Reservados todos los derechos / Alle Rechte vorbehalten / Tutti i diritti riservati / Todos os direitos reservados / Все права защищены / 保留所有权利

PLEASE NOTE	REMARQUE IMPORTANTE	TENGA EN CUENTA	BITTE BEACHTEN
● Electrical equipment should be installed, operated, serviced, and maintained only by qualified personnel. ● No responsibility is assumed by Schneider Electric for any consequences arising out of the use of this material.	● Seul un personnel qualifié doit effectuer l'installation, l'utilisation, l'entretien et la maintenance du matériel électrique. ● Schneider Electric n'assume aucune responsabilité des conséquences éventuelles découlant de l'utilisation de ce matériel.	● Solamente el personal calificado deberá instalar, hacer funcionar y prestar servicios de mantenimiento al equipo eléctrico. ● Schneider Electric no asume responsabilidad alguna por las consecuencias emergentes de la utilización de este material.	● Elektrische Geräte sollte stets von qualifiziertem Personal installiert, betrieben und gewartet werden. ● Schneider Electric haftet nicht für Schäden, die durch die Verwendung dieses Materials entstehen.
NOTA ● L'installazione, l'utilizzo e la manutenzione di dispositivi elettrici deve essere affidata esclusivamente a personale qualificato. ● Schneider Electric non si assume alcuna responsabilità relativa a conseguenze derivanti dall'uso del presente materiale.	**NOTA** ● O equipamento elétrico deve ser instalado, operado, reparado e mantido exclusivamente por pessoal qualificado. ● A Schneider Electric não se responsabiliza por quaisquer consequências derivantes da utilização deste material.	**ОБРАТИТЕ ВНИМАНИЕ** ● Электрическое оборудование должно устанавливаться, использоваться, ремонтироваться и обслуживаться только квалифицированным персоналом. ● Компания Schneider Electric не несет ответственности за последствия, вызванные использованием данного материала.	**请注意** ● 电气设备应仅由经过认证的技术人员进行安装、操作、维护和维修。 ● 施耐德电气对因使用本说明而产生的任何后果不承担责任。

Documentation / Documentation / Documentación / Unterlagen / Documentazione / Documentação / Документация / 文档

www.se.com

DOCA0189

- (en) DOCA0189EN – TeSys Giga Series - Installation Guide
- (fr) DOCA0189FR – TeSys Giga Series - Guide d'installation
- (es) DOCA0189ES – TeSys Giga Series - Guía de instalación
- (de) DOCA0189DE – TeSys Giga Series - Installationsanleitung
- (it) DOCA0189IT – TeSys Giga Series - Guida di installazione
- (pt) DOCA0189PT – TeSys Giga Series - Guia de instalação
- (ru) DOCA0189RU – TeSys Giga Series - Руководство по установке
- (zh) DOCA0189ZH – TeSys Giga Series - 安装指南

www.se.com/cn

DOCA0191

- (en) DOCA0191EN – TeSys Giga Series China - Installation Guide
- (zh) DOCA0191ZH – TeSys Giga Series 中国 - 安装指南

1 Removal / Démontage / Extracción / Demontage / Rimozione / Remoção / Извлечение / 拆卸

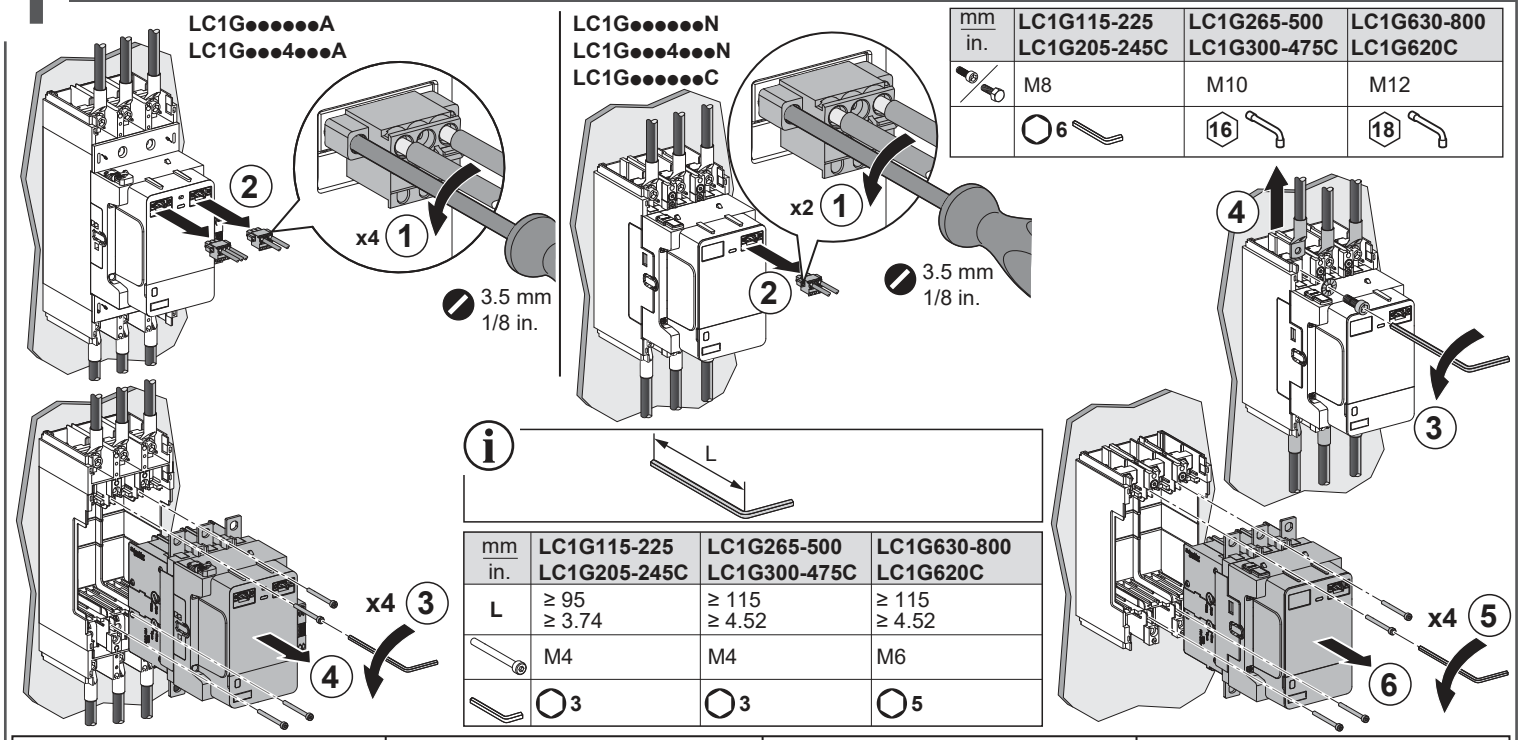

mm / in.	LC1G115-225 LC1G205-245C	LC1G265-500 LC1G300-475C	LC1G630-800 LC1G620C
	M8	M10	M12
	6	16	18

mm / in.	LC1G115-225 LC1G205-245C	LC1G265-500 LC1G300-475C	LC1G630-800 LC1G620C
L	≥ 95 ≥ 3.74	≥ 115 ≥ 4.52	≥ 115 ≥ 4.52
	M4	M4	M6
	3	3	5

(en) Before replacing the switching modules on a TeSys Giga contactor:
- Remove the interlock module and coupling bars, if present.
- Remove all auxiliary contacts.
- On a contactor without cable memory, disconnect top and bottom power connections.

Note: On a contactor with cable memory, top and bottom power connections can remain connected. For more information, refer to the TeSys Giga Series - Installation Guide.

(fr) Avant de remplacer les modules de commutation d'un contacteur TeSys Giga:
- démontez le module d'interverrouillage et les barres de couplage, si présents.
- démontez tous les contacts auxiliaires.
- pour les contacteurs sans mémoire de câblage, décablez les raccordements puissance amont et aval.

Note: pour les contacteurs avec mémoire de câblage, il n'est pas nécessaire de décâbler les raccordements puissance amont et aval. Pour plus d'informations, consultez le guide d'installation TeSys Giga Series.

(es) Antes de sustituir los módulos de conmutación de un contactor TeSys Giga:
- Desmonte el módulo de enclavamiento y las barras de acoplamiento, si están montados.
- Desmonte todos los contactos auxiliares.
- En un contactor sin recordatorio de cable, desconecte las conexiones de alimentación superior e inferior.

Nota: En un contactor con recordatorio de cable, las conexiones de alimentación superior e inferior pueden permanecer conectadas. Si desea obtener más información, consulte la guía de instalación de TeSys Giga Series.

(de) Vor dem Austausch der Schaltmodule an einem TeSys Giga-Schaltschütza:
- Entfernen Sie das Verriegelungsmodul und die Kupplungsschienen, sofern vorhanden.
- Entfernen Sie alle Hilfskontakte.
- Trennen Sie bei einem Schaltschütz ohne Kabelspeicher die oberen und unteren Netzanschlüsse.

Hinweis: Bei einem Schaltschütz mit Kabelspeicher können die oberen und unteren Netzanschlüsse verbunden bleiben. Weitere Informationen finden Sie im. Installationshandbuch der TeSys Giga-Serie.

(it) Prima di sostituire i moduli di commutazione su un contattore Tesys Giga:
- Rimuovere il modulo di interblocco e le barre di accoppiamento, se presenti.
- Rimuovere tutti i contatti ausiliari.
- Su un contattore senza memoria cablaggio, scollegare i collegamenti di alimentazione superiore e inferiore.

Nota: su un contattore con memoria cablaggio, i collegamenti di alimentazione superiore e inferiore possono restare collegati. Per ulteriori informazioni, consultare Serie TeSys Giga - Guida di installazione.

(pt) Antes de substituir os módulos de comutação em um contator TeSys Giga:
- Remova o módulo de intertravamento e as barras de acoplamento, se houver.
- Remova todos os contatos auxiliares.
- Em um contator sem memória de cabo, desconecte as conexões de alimentação superior e inferior.

Observação: em um contator com memória de cabo, as conexões de alimentação superior e inferior podem permanecer conectadas. Para obter mais informações, consulte o TeSys Giga Series - Guia de instalação.

(ru) До замены переключающих модулей на контакторе TeSys Giga:
- Если применимо, снимите модуль блокировки и соединительные штанги.
- Снимите все вспомогательные контакты.
- На контакторе без кабельного модуля памяти отсоедините верхние и нижние электрические подключения.

Примечание: На контакторе с кабельным модулем памяти верхние и нижние электрические подключения можно не снимать. Более подробную информацию см. в руководстве по установке устройств TeSys серии Giga.

(zh) 更换 TeSys Giga 接触器上的开关模块之前:
- 拆除联锁模块和联杆（如有）。
- 拆除所有辅助触点。
- 在不带理线模块的 接触器上，断开顶部和底部的电源连接。

注: 在带有理线模块的 接触器上，可以继续保留顶部和底部的电源连接。有关更多信息，请参阅 TeSys Giga 系列安装指南。

2 Switching Module Replacement / Remplacement des modules de commutation / Sustitución del módulo de conmutación / Austausch des Schaltmoduls / Sostituzione del modulo di commutazione / Substituição do módulo de troca / Замена переключающего модуля / 开关模块更换

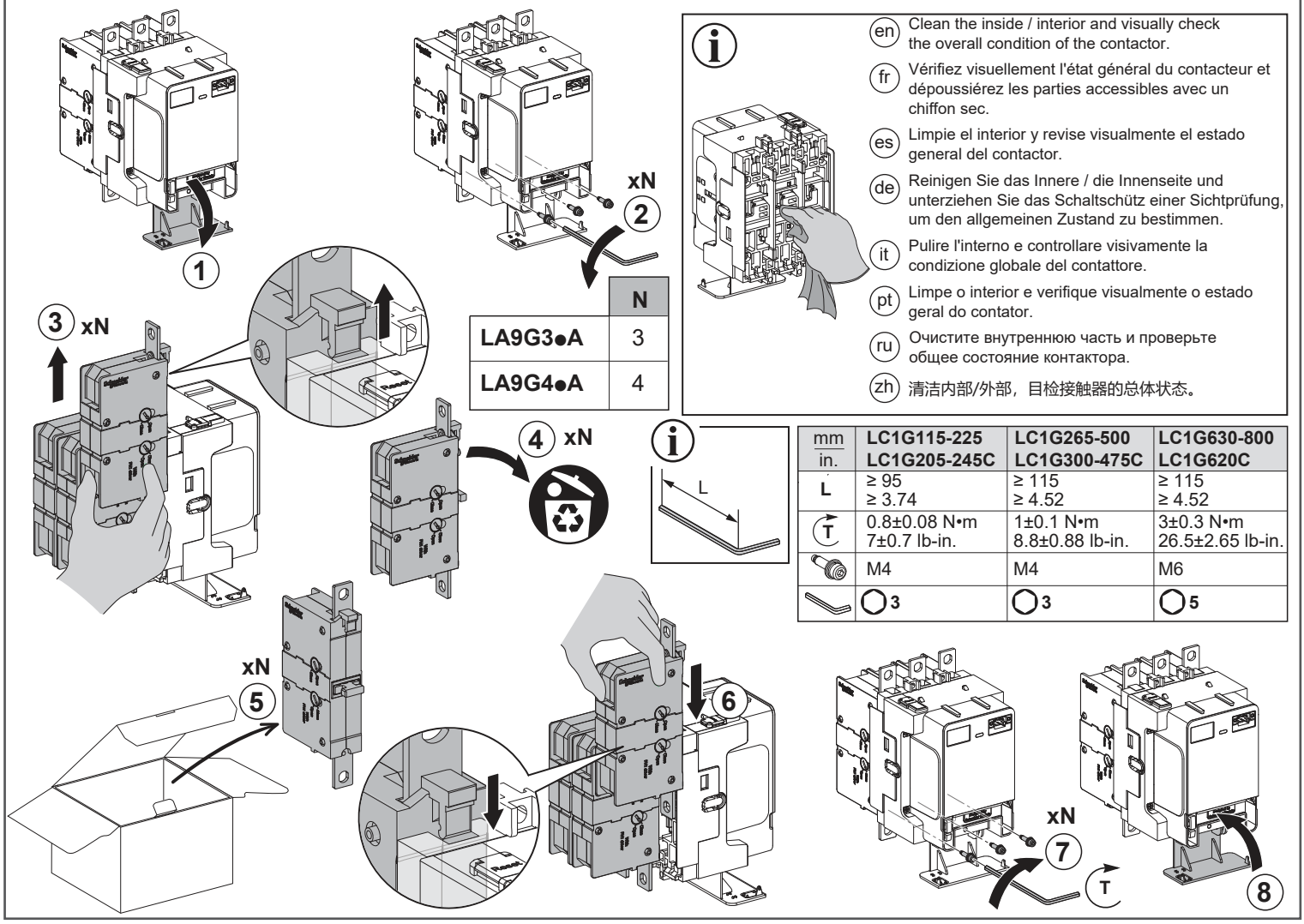

	N
LA9G3●A	3
LA9G4●A	4

(en) Clean the inside / interior and visually check the overall condition of the contactor.

(fr) Vérifiez visuellement l'état général du contacteur et dépoussiérez les parties accessibles avec un chiffon sec.

(es) Limpie el interior y revise visualmente el estado general del contactor.

(de) Reinigen Sie das Innere / die Innenseite und unterziehen Sie das Schaltschütz einer Sichtprüfung, um den allgemeinen Zustand zu bestimmen.

(it) Pulire l'interno e controllare visivamente la condizione globale del contattore.

(pt) Limpe o interior e verifique visualmente o estado geral do contator.

(ru) Очистите внутреннюю часть и проверьте общее состояние контактора.

(zh) 清洁内部/外部，目检接触器的总体状态。

mm / in.	LC1G115-225 LC1G205-245C	LC1G265-500 LC1G300-475C	LC1G630-800 LC1G620C
L	≥ 95 ≥ 3.74	≥ 115 ≥ 4.52	≥ 115 ≥ 4.52
T	0.8±0.08 N•m 7±0.7 lb-in.	1±0.1 N•m 8.8±0.88 lb-in.	3±0.3 N•m 26.5±2.65 lb-in.
	M4	M4	M6
	3	3	5

3 Contactor Reinstallation / Réinstallation du contacteur / Reinstalación del contactor / Neuinstallation des Schützes / Reinstallazione del contattore / Reinstalação do contator / Повторная установка контактора / 接触器重新安装

LC1G●●●●●●A
LC1G●●●4●●●A

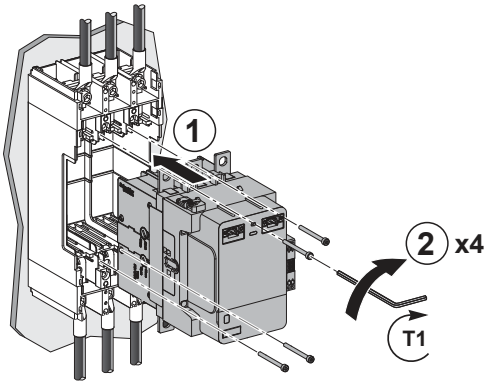

LC1G●●●●●●N
LC1G●●●4●●●N
LC1G●●●●●●C

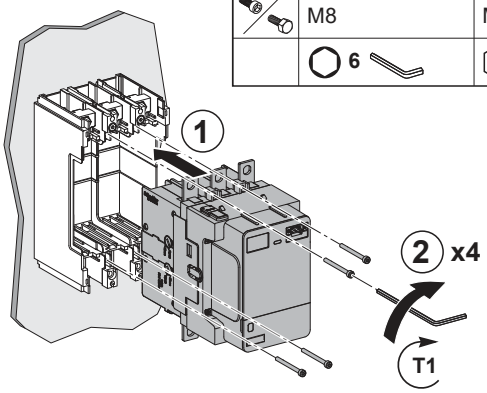

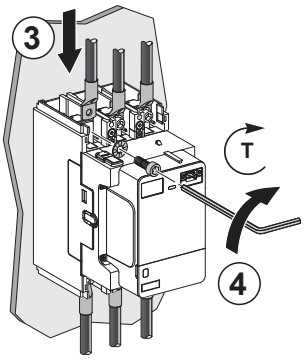

mm / in.	LC1G115-225 LC1G205-245C	LC1G265-500 LC1G300-475C	LC1G630-800 LC1G620C
T	18±1.8 N•m 159±15.9 lb-in.	35±3.5 N•m 310±31 lb-in.	58±5.8 N•m 513±51.3 lb-in.
	M8	M10	M12
	6	16	18

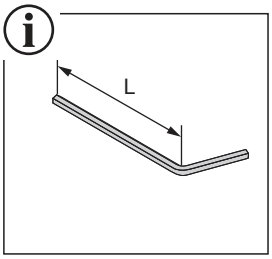

mm / in.	LC1G115-225 LC1G205-245C	LC1G265-500 LC1G300-475C	LC1G630-800 LC1G620C
L	≥ 95 ≥ 3.74	≥ 115 ≥ 4.52	≥ 115 ≥ 4.52
T1	1.5±0.5 N•m 13.2±4.42 lb-in.	1.5±0.5 N•m 13.2±4.42 lb-in.	3±0.3 N•m 26.5±2.65 lb-in.
	M4	M4	M6
	3	3	5

4 Wear Diagnosis Reset / Réinitialisation du diagnostic d'usure / Restablecimiento del diagnóstico de desgaste / Reset der Verschleißdiagnose / Reset diagnostica usura / Redefinição do diagnóstico de desgaste / Сброс диагностики износа / 磨损诊断复位

4.1 Without Remote Wear Diagnosis Module / Sans module de signalisation d'usure à distance / Sin módulo de diagnóstico de desgaste a distancia / Ohne Modul für dezentrale Verschleißdiagnose / Senza modulo di diagnostica usura remoto / Sem módulo de diagnóstico de desgaste remoto / Без модуля дистанционной диагностики износа / 不带远程磨损诊断模块

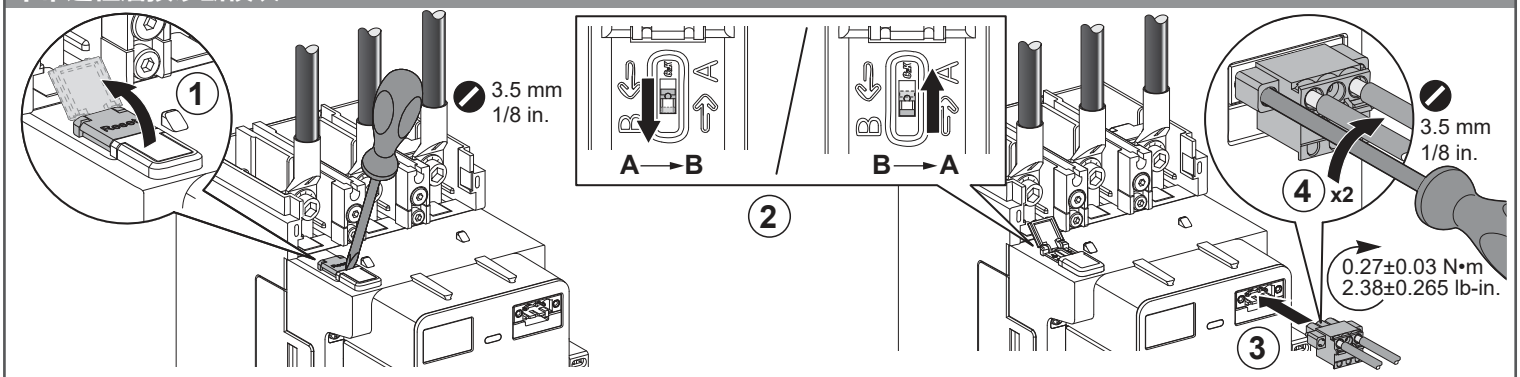

(en) **1.** To reset the wear diagnosis indication, change the position of the Reset switch (from A to B or from B to A). **2.** After reset and after power on A1-A2, the contactor is in reset sequence for 10 s: the diagnosis LED is blinking and the contactor remains open. It closes after the 10 s.	(fr) **1.** Pour réinitialiser le diagnostic d'usure, changez la position du bouton de remise à zéro (de A vers B ou de B vers A). **2.** Après réinitialisation et remise sous tension des bornes A1-A2, le contacteur est en phase de réinitialisation pendant 10 s : le voyant Diagnosis clignote et le contacteur reste ouvert. Il se ferme après les 10 s.	(es) **1.** Para restablecer la indicación de diagnóstico de desgaste, cambie la posición del conmutador de restablecimiento (de A a B o de B a A). **2.** Tras el restablecimiento y tras activar la alimentación en A1-A2, el contactor permanece en secuencia de restablecimiento durante 10 s: el LED de diagnóstico parpadea y el contactor permanece abierto. Se cierra transcurridos 10 s.	(de) **1.** Um die Anzeige der Verschleißdiagnose zurückzusetzen, ändern Sie die Position des Reset-Schalters (von A zu B bzw. von B zu A). **2.** Nach dem Reset und dem Wiedereinschalten von A1-A2 befindet sich das Schaltschütz 10 Sekunden lang in der Reset-Phase: Die Diagnose-LED blinkt und das Schaltschütz bleibt geöffnet. Nach 10 Sekunden wird es wieder geschlossen.
(it) **1.** Per ripristinare l'indicazione di diagnostica usura, cambiare la posizione dell'interruttore di Reset (da A a B o da B ad A). **2.** Dopo il ripristino e aver alimentato A1-A2, il contattore è nella sequenza di reset per 10 s: il LED di diagnostica lampeggia e il contattore resta aperto. Si chiude dopo i 10 s.	(pt) **1.** Para redefinir a indicação de diagnóstico de desgaste, altere a posição da chave de redefinição (de A para B ou de B para A). **2.** Após o reset e depois de ligar A1-A2, o contator está em sequência de reset por 10 s: o LED de diagnóstico fica piscando e o contator permanece aberto. Fecha após os 10 s.	(ru) **1.** Для сброса индикации диагностики износа измените положение переключателя сброса (с A на B или с B на A). **2.** После выполнения сброса и после включения электропитания на клеммах A1-A2 в течение 10 секунд выполняется последовательность сброса для контактора: светодиод диагностики мигает, и контактор остается в разомкнутом состоянии. Он замыкается через 10 секунд.	(zh) **1.** 如要复位磨损诊断指示，请更改复位开关的位置（从 A 切换到 B，或者从 B 切换到 A）。 **2.** 执行了复位并且 A1-A2 受电后，接触器进入复位状态（持续 10 秒）：诊断 LED 闪烁且接触器保持断开状态它将在 10 秒后闭合。

4.2 With Remote Wear Diagnosis Module / Avec module de signalisation d'usure à distance / Con módulo de diagnóstico de desgaste a distancia / Mit Modul für dezentrale Verschleißdiagnose / Senza modulo di diagnostica usura remoto / Com módulo de diagnóstico de desgaste remoto / С модулем дистанционной диагностики износа / 带远程磨损诊断模块

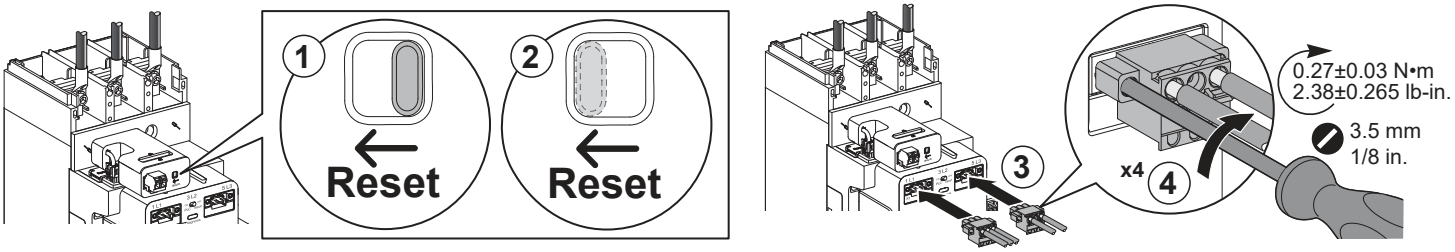

(en) **1.** After wear detection, the Reset button is on the right. **2.** After replacement of the switching modules, Reset the wear diagnosis indication by switching the Reset button to the left. **3.** After reset and after power on A1-A2, the contactor is in reset sequence for 10 s: the diagnosis LED is blinking and the contactor remains open. It closes after the 10 s.	(fr) **1.** Après détection de l'usure des pôles, le bouton Reset est à droite. **2.** Après remplacement des modules de commutation, réinitialiser le diagnostic d'usure en déplaçant le bouton Reset vers la gauche. **3.** Après réinitialisation et remise sous tension des bornes A1-A2, le contacteur est en phase de réinitialisation pendant 10 s : le voyant Diagnosis clignote et le contacteur reste ouvert. Il se ferme après les 10 s.	(es) **1.** Tras la detección de desgaste, el botón de restablecimiento está a la derech. **2.** Tras la sustitución de los módulos de conmutación, restablezca la indicación de diagnóstico de desgaste desplazando el botón de restablecimiento hacia la izquierda. **3.** Tras el restablecimiento y tras activar la alimentación en A1-A2, el contactor permanece en secuencia de restablecimiento durante 10 s: el LED de diagnóstico parpadea y el contactor permanece abierto. Se cierra transcurridos 10 s.	(de) **1.** Nach der Verschleißdiagnose befindet sich der Reset-Taster rechts. **2.** Setzen Sie nach dem Austausch der Schaltmodule die Anzeige der Verschleißdiagnose durch Setzen des Reset-Tasters nach links zurück. **3.** Nach dem Reset und dem Wiedereinschalten von A1-A2 befindet sich das Schaltschütz 10 Sekunden lang in der Reset-Phase: Die Diagnose-LED blinkt und das Schaltschütz bleibt geöffnet. Nach 10 Sekunden wird es wieder geschlossen.
(it) **1.** Dopo il rilevamento dell'usura, il pulsante di reset è a destra. **2.** Dopo la sostituzione dei moduli di commutazione, ripristinare l'indicazione diagnostica di usura portando il pulsante di reset a sinistra. **3.** Dopo il ripristino e aver alimentato A1-A2, il contattore è nella sequenza di reset per 10 s: il LED di diagnostica lampeggia e il contattore resta aperto. Si chiude dopo i 10 s.	(pt) **1.** Após a detecção de desgaste, o botão de reset está à direita. **2.** Após a substituição dos módulos de comutação, redefina a indicação de diagnóstico de desgaste, alternando o botão de redefinição para a esquerda. **3.** Após o reset e depois de ligar A1-A2, o contator está em sequência de reset por 10 s: o LED de diagnóstico fica piscando e o contator permanece aberto. Fecha após os 10 s.	(ru) **1.** После обнаружения износа кнопка сброса находится в правом положении. **2.** После замены переключающих модулей сбросьте индикацию диагностики износа, переведя кнопку сброса в левое положение. **3.** После выполнения сброса и после включения электропитания на клеммах A1-A2 в течение 10 секунд выполняется последовательность сброса для контактора: светодиод диагностики мигает, и контактор остается в разомкнутом состоянии. Он замыкается через 10 секунд.	(zh) **1.** 磨损检测完成后，复位按钮位于右侧。 **2.** 更换了开关模块之后，请将复位按钮置于左侧，以此复位磨损诊断指示. **3.** 执行了复位并且 A1-A2 受电后，接触器进入复位状态（持续 10 秒）：诊断 LED 闪烁且接触器保持断开状态它将在 10 秒后闭合。

Schneider Electric Industries SAS
35, rue Joseph Monier
CS 30323
F - 92506 Rueil Malmaison Cedex
www.se.com

Printed on recycled paper.

NNZ5266601-01