PowerLogic™ - PowerTag M63 - A9MEM152● - A9MEM154●

en fr es de it pt

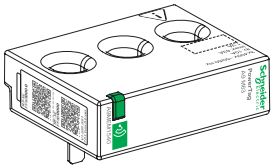

PHA39639-05

www.se.com

Refer to the concentrator's user manual to configure your system.	Reportez-vous au manuel d'utilisation du concentrateur pour configurer votre système.	Consulte el manual de instrucciones del concentrador para configurar su sistema.
Informationen zum Konfigurieren Ihres Systems finden Sie in der Bedienungsanleitung des Datenkonzentrators.	Consultare la guida all'uso del concentratore per configurare il sistema.	Consulte o manual de utilização do concentrador para configurar o seu sistema.

PMD-I/DD/K55/1 - IEC 61557-12 / IEC 61326-1 / IEC 61010-1 / ETSI EN 300 328

www.se.com/contact

en Wireless-communication energy sensor for Acti9 and Multi9 modular equipment ranges

de Kabelloser Kommunikationsenergiesensor für die modulare Gerätebaureihe Acti9 und Multi9

fr Capteur d'énergie à communication sans fil pour la gamme d'appareillage modulaire Acti9 et Multi9

it Sensore a comunicazione wireless per la gamma di dispositivi modulari Acti9 e Multi9

es Sensor de energía a comunicación inalambrica para las gamas de equipo modular Acti9 y Multi9

pt Sensor de energia com comunição sem fios para gamas modular Acti9 e Multi9

This instruction sheet must be kept for future use.
Visit our web site **www.se.com** to download the technical documents for Acti9 products.

PLEASE NOTE

■ PowerTag devices must only be installed and maintained by qualified professionals.
■ PowerTag devices should not be installed if, while unpacking, any damage is observed.
■ The PowerTag devices must be installed inside electrical panels or switchboards, behind a door or plate, so that they are inaccessible for unauthorised persons. The electric panels must meet the requirements of the applicable standards (IEC 61439-1) and installed in compliance with current installation and safety rules (IEC 61140).
■ All relevant local, regional, and national regulations must be respected while installing and using PowerTag devices.
■ Schneider Electric declines any responsibility in the event that PowerTag equipment is associated with equipment that is not listed in the document CA908058E.
■ Schneider electric is not liable in case the instructions mentioned in this document and other referred documents are not respected.

La présente instruction de service doit être conservée pour une utilisation future.
Visitez notre site web **www.se.com** pour télécharger les documents techniques des produits Acti9.

REMARQUE IMPORTANTE

■ Les appareils PowerTag doivent être installés et entretenus par un personnel qualifié.
■ Les appareils PowerTag ne doivent pas être installés si vous constatez lors du déballage que ceux-ci sont endommagés.
■ Les appareils PowerTag doivent être installés à l'intérieur de tableaux ou coffrets électriques, derrière une porte ou un plastron, de telle sorte qu'ils ne soient pas accessibles par une personne ordinaire. Les tableaux ou coffrets électriques doivent satisfaire les exigences des normes applicables (CEI 61439-1), et être installés selon les règles d'installation et de sécurité en vigueur (CEI 61140).
■ Toutes les réglementations locales, régionales et nationales pertinentes doivent être respectées lors de l'installation et de l'utilisation des appareils PowerTag.
■ Schneider Electric dégage toute responsabilité en cas d'association des appareils PowerTag avec des appareils non listés dans le document CA908058F.
■ Schneider Electric ne peut être tenu responsable en cas de non-respect des instructions données dans ce document et dans les documents auxquels il fait référence.

Se recomienda conservar esta guía de servicio para utilizarla en el futuro.
Visite nuestro sitio web **www.se.com** para descargar los documentos técnicos de los productos Acti9.

TENGA EN CUENTA

■ La instalación y el mantenimiento de los dispositivos PowerTag deben ser realizados únicamente por personal cualificado.
■ Si durante el desembalaje observa que los dispositivos PowerTag están dañados, no los instale.
■ El PowerTag se debe instalar dentro de una caja o panel eléctrico, tras una puerta o una placa para que no puedan acceder a él personas no autorizadas. Las cajas o paneles eléctricos deben cumplir los requisitos de los estándares correspondientes (IEC 61439-1), y se deben instalar de acuerdo con las normas de instalación y seguridad actuales (IEC 61140).
■ Durante la instalación y el uso de los dispositivos PowerTag, se deben respetar todas las normativas locales, regionales y nacionales correspondientes.
■ Schneider Electric no será responsable en caso de asociaciones de dispositivos PowerTag con dispositivos no incluidos en la lista en el documento CA908058E.
■ Schneider Electric no se hará responsable si no se siguen las indicaciones de este documento o de otros documentos mencionados en él.

Bewahren Sie diese Bedienungsanleitung bitte unbedingt zur späteren Verwendung auf.
Auf unserer Website **www.se.com** steht die technische Dokumentation für Produkte der Baureihe Acti9 zum Download für Sie bereit.

BITTE BEACHTEN

■ PowerTag-Geräte dürfen ausschließlich nur von qualifiziertem Fachpersonal installiert und gewartet werden.
■ Installieren Sie PowerTag-Geräte nicht, wenn Sie bei der Entnahme aus der Verpackung Schäden an dem Produkt feststellen.
■ Der PowerTag muss in elektrischen Verteilungen oder Anlagen immer hinter einer Tür oder Frontplatte installiert werden, um den Zugriff und das Berühren durch nicht qualifizierte Personen zu verhindern. Die elektrischen Verteilungen oder Schaltanlagen müssen den industriellen Normen entsprechen (IEC 61439-1) und gemäß aktueller Installations- und Sicherheitsrichtlinien (IEC 61140) installiert sein.
■ Bei der Installation und Verwendung von PowerTag-Geräten sind alle geltenden örtlichen, regionalen und nationalen Regelungen und Vorschriften einzuhalten.
■ Schneider Electric übernimmt keinerlei Haftung beim Verbinden von PowerTag-Geräten mit Geräten, die nicht im Dokument CA908058E aufgelistet sind.
■ Schneider Electric kann keinesfalls für die Nichtbeachtung der Anweisungen in diesem Dokument sowie in anderen, hier ausgewiesenen Dokumenten haftbar gemacht werden.

Conservare le presenti istruzioni di manutenzione per riferimento futuro.
Visitare il nostro sito Web **www.se.com** per scaricare i documenti tecnici per i prodotti Acti9.

NOTA

■ L'installazione e la manutenzione dei dispositivi PowerTag devono essere eseguite da personale qualificato.
■ I dispositivi PowerTag non devono essere installati se durante il disimballaggio si notano parti danneggiate.
■ Il PowerTag deve essere installato in quadri elettrici dove deve essere protetto da uno sportello o una piastra, affinché non vi possa accedere personale non autorizzato. I quadri devono soddisfare i requisiti delle norme in vigore (IEC 61439-1) ed essere installati in conformità alle norme di sicurezza e di installazione correnti (IEC 61140).
■ Rispettare tutte le normative locali, regionali e nazionali durante l'installazione e l'uso dei dispositivi PowerTag.
■ Schneider Electric non assume alcuna responsabilità in caso di associazione di dispositivi PowerTag con dispositivi non elencati nel documento CA908058E.
■ Schneider Electric non assume alcuna responsabilità in caso di mancato rispetto delle presenti istruzioni e dei documenti a cui si fa riferimento.

Este guia de instalação deve ser guardado para utilização futura.
Visite o nosso Website **www.se.com** para descarregar os documentos técnicos de produtos Acti9.

NOTA

■ Os sensores de energia PowerTag devem ser instalados e reparados apenas por pessoal qualificado.
■ Os sensores de energia PowerTag não devem ser instalados se, durante a abertura, verificar que estão danificados.
■ Os PowerTag devem ser instalados no interior de quadros elétricos com porta, de forma a impedir o acesso a pessoas não autorizadas. Os quadros elétricos devem cumprir os requisitos das normas aplicáveis (IEC 61439-1) e ser instalados em conformidade com as regras de instalação e segurança em vigor (IEC 61140).
■ Todos os regulamentos locais, regionais e nacionais aplicáveis têm de ser respeitados durante a instalação e utilização do sensore de energia PowerTag.
■ A Schneider Electric estará isenta de qualquer responsabilidade em caso de associação dos sensores de energia PowerTag com equipamentos não relacionados no documento CA908058E.
■ A Schneider Electric não será responsabilizada pelo não cumprimento das instruções indicadas neste e noutros documentos aqui referidos.

⚠⚠ DANGER / DANGER / PELIGRO / GEFAHR / PERICOLO / PERIGO

HAZARD OF ELECTRIC SHOCK, EXPLOSION OR ARC FLASH ■ Turn off all power supply sources before installing and during maintenance of this equipment. ■ Do not use a PowerTag product for voltage testing purposes. A Voltage Tester must be used instead. **Failure to follow these instructions will result in death or serious injury.**	**RISQUE D'ÉLECTROCUTION, D'EXPLOSION OU D'ÉCLAIR D'ARC ÉLECTRIQUE** ■ Coupez toutes les alimentations avant de travailler sur cet appareil. ■ N'utilisez pas un produit PowerTag pour procéder à une vérification de l'absence de tension (VAT) ; utilisez un Vérificateur d'Absence de Tension. **Si ces directives ne sont pas respectées, cela entraînera la mort ou des blessures graves.**	**PELIGRO DE DESCARGA ELÉCTRICA, EXPLOSIÓN O ARCO ELÉCTRICO** ■ Desconecte la alimentación de este equipo antes de manipularlo. ■ No utilice un producto PowerTag para realizar pruebas de tensión en la línea. En su lugar, utilice un comprobador de tensión. **El incumplimiento de estas instrucciones podrá causar la muerte o lesiones serias.**
GEFAHR VON ELEKTRISCHEM SCHLAG, EXPLOSION ODER LICHTBOGEN ■ Schalten Sie die gesamte Spannungsversorgung des Geräts ab, bevor Sie Arbeiten am Gerät vornehmen. ■ Verwenden Sie kein PowerTag-Produkt zur Durchführung einer Spannungsprüfung. Benutzen Sie stattdessen einen Spannungsprüfer mit geeignetem Messbereich. **Die Nichtbeachtung dieser Anweisungen führt zu Tod oder schweren Verletzungen.**	**RISCHIO DI FOLGORAZIONE, ESPLOSIONI O ARCO ELETTRICO** ■ Prima di ogni intervento, rimuovere l'alimentazione dall'apparecchiatura. ■ Non utilizzare un prodotto PowerTag a scopo di test di tensione. Utilizzare un tester di tensione. **Il mancato rispetto di queste istruzioni provocherà morte o gravi infortuni.**	**RISCO DE ELECTROCUSSÃO, DE EXPLOSÃO, OU DE ARCO ELÉCTRICO** ■ Desligue completamente a alimentação do equipamento antes de trabalhar com o mesmo. ■ Não utilize um produto PowerTag para fins de testes de tensão. Como alternativa, utilize um verificador de tensão. **A não observância destas instruções resultará em morte, ou ferimentos graves.**

1 Description / Description / Descripción / Beschreibung / Descrizione / Descrição

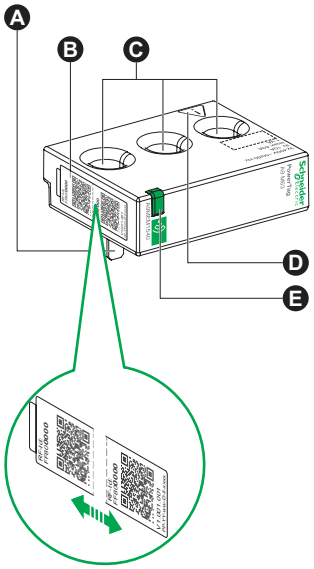

	en	fr	es
A	Power-supply and Voltage measurement connections.	Plages d'alimentation et de prise de tension.	Fuente de alimentación y conexiones de medición de la tensión.
B	Product label. The detachable adhesive part carries a unique product identifier RF-Id, useable during commissioning on certain concentrators.	Étiquette produit. La partie autocollante détachable porte un identifiant produit unique RF-Id, utilisable durant la mise en service sur certains concentrateurs.	Etiqueta de producto. La parte autoadhesiva extraíble lleva un identificador de producto único RF-Id, utilizable durante la puesta en servicio en determinados concentradores.
C	Conductor feedthroughs for current measurement.	Passage des conducteurs pour la mesure de courant.	Paso de los conductores para la medición de corriente.
D	⚠ Comply with all safety instructions associated with this symbol to avoid any potential risk of injury or death.	⚠ Respectez toutes les consignes de sécurité accompagnant ce symbole pour éviter tout risque potentiel de blessure ou de mort.	⚠ Respete todas las instrucciones de seguridad que acompañan a este símbolo para evitar posibles riesgos de lesiones o de muerte.
E	PowerTag communication status indicator light.	Voyant d'état de la communication du PowerTag.	Indicador luminoso de estado del PowerTag.

	de	it	pt
A	Spannungsversorgung und Anschlüsse zur Spannungsmessung.	Collegamenti di alimentazione e misurazione della tensione.	Conetores de alimentação e medição de tensão.
B	Produktetikett. Der abziehbare selbstklebende Teil enthält eine eindeutige Produktkennung RF-Id. Diese wird mitunter während der Inbetriebnahme mit bestimmten Datenkonzentratoren benötigt.	Etichetta del prodotto. La parte autoadesiva staccabile riporta un identificativo univoco per il prodotto RF-Id, utilizzabile per la messa in servizio su alcuni concentratori.	Etiqueta do produto. A parte adesiva destacável contém um identificador único do produto RF-Id, utilizável durante a colocação em serviço em certos concentradores.
C	Leitungsdurchführung für die Strommessung.	Passaggio dei conduttori per la misura della corrente.	Passagem dos condutores para a medição de corrente.
D	⚠ Folgen Sie allen mit diesem Symbol verbundenen Sicherheitsanweisungen, um ein Verletzungsrisiko oder tödlichen Gefahren auszuschließen.	⚠ Rispettare tutte le istruzioni sulla sicurezza associate a questo simbolo per evitare potenziali rischi di infortuni o la morte.	⚠ Respeite todas as instruções de segurança que acompanham este símbolo para evitar o potencial risco de lesões ou morte.
E	Statusanzeige zur Kommunikation des PowerTag.	Spia di indicazione dello stato di comunicazione del PowerTag.	Luz indicadora do estado de comunicação do PowerTag.

en Refer to the selection guide of PowerTag devices with Acti9 and Multi9 devices - CA908058E.

fr Veuillez consulter le guide de sélection des appareils PowerTag avec les appareils Acti9 et Multi9, CA908058F.

es Consultar la guía de selección de los dispositivos PowerTag con los dispositivos Acti9 y Multi9 - CA908058E.

de Hinsichtlich der Kompatibilität zwischen PowerTag-Geräten und Acti9-oder Multi9-Geräten siehe bitte die Auswahlstabelle - CA908058E.

it Consultare la guida di selezione dei dispositivi PowerTag con gli apparecchi Acti9 e Multi9 - CA908058E.

pt Consultar a tabela de escolha entre os sensores de energia PowerTag e os aparelhos Acti9 e Multi9 - CA908058E.

1 Description / Description / Descripción / Beschreibung / Descrizione / Descrição

en Before proceeding with pairing, ensure that the concentrator has the latest available software version. Refer to the user manual of the concerned concentrator.

fr Avant de procéder à l'appairage, assurez-vous que le concentrateur dispose de la dernière version disponible du micrologiciel. Reportez-vous au manuel d'utilisation du concentrateur concerné.

es Antes de proceder al aparejamiento, asegúrese de que el concentrador dispone de la última versión disponible del microprograma. Consulte el manual de instrucciones del concentrador en cuestión.

de Stellen Sie vor dem Pairing-Vorgang sicher, dass der Datenkonzentrator über die neueste Firmware-Version verfügt. Informationen dazu finden Sie im Handbuch des betreffenden Datenkonzentrators.

it Prima di procedere all'associazione, assicurarsi che il concentratore disponga dell'ultima versione disponibile del microsoftware. Consultare la guida all'uso del concentratore interessato.

pt Antes de proceder ao emparelhamento, certifique-se de que o concentrador dispõe da última versão disponível do micro software. Consulte o manual de utilização do concentrador em questão.

	en Communication indicator light	fr Voyant de communication	es Indicador de comunicación
	PowerTag status	État du PowerTag	Estado del PowerTag
0s	PowerTag switched off.	PowerTag hors tension.	PowerTag apagado.
0s 1s	PowerTag is searching a concentrator.	PowerTag est en recherche de concentrateur.	El PowerTag está buscando un concentrador.
0s 1s	PowerTag in identification mode.	PowerTag est en mode d'identification.	PowerTag en modo identificación.
0s 5s	PowerTag is in network. Normal communication with the concentrator.	PowerTag mis en réseau. Communication normale avec le concentrateur.	PowerTag en red. Comunicación normal con el concentrador.
0s	Occasional loss of communication.	Perte ponctuelle de la communication.	Pérdida ocasional de comunicación.
0s 1s	Loss of communication with the concentrator.	Perte de communication avec le concentrateur.	Pérdida de comunicación con el concentrador.
0s	Internal error detected.	Erreur interne détectée.	Error interno detectado.

	de Kommunikationsanzeige	it Spia di indicazione della comunicazione	pt Luz indicadora de comunicação
	Status des PowerTag	Stato del PowerTag	Estado do PowerTag
0s	Der PowerTag ist ausgeschaltet.	PowerTag senza tensione.	PowerTag desligado.
0s 1s	Der PowerTag sucht nach einem Datenkonzentrator.	L'PowerTag sta cercando il concentratore.	O PowerTag está a procurar um concentrador.
0s 1s	Der PowerTag befindet sich im Identifikationsmodus.	PowerTag in modalità d'identificazione.	O PowerTag está no modo de identificação.
0s 5s	Der PowerTag ist verbunden. Normale Kommunikation mit dem Datenkonzentrator.	PowerTag in rete. Comunicazione normale con il concentratore.	O PowerTag está ligado em rede. Comunicação normal com o concentrador.
0s	Gelegentlicher Kommunikationsverlust.	Perdita di comunicazione occasionale.	Perda temporária de comunicação.
0s 1s	Verlust der Kommunikation mit dem Datenkonzentrator.	Perdita di comunicazione con il concentratore.	Perda de comunicação com o concentrador.
0s	Interner Fehler.	Rilevato e errore interno.	Erro interno detectado.

2 Installation and connection / Installation et raccordement / Instalación y conexión / Installation und Anschluss / Installazione e collegamento / Instalação e ligação

⚠ WARNING / AVERTISSEMENT / ADVERTENCIA / WARNUNG / AVVERTENZA / ATENÇÃO

FIRE HAZARD
■ Use 18 mm cable end or strip over 18 mm to avoid tightening against the insulating material.
■ Use cable end to connect the neutral wire of the A9MEM1520.
■ The PowerTag must be associated with an easily accessible upstream protection and circuit-breaker system, marked with callout A in the schematic below.
■ This upstream protection and disconnection device must be clearly identified and labeled. The electrical diagram is shown below.
Failure to follow these instructions can result in death, serious injury, or equipment damage.

RISQUE D'INCENDIE
■ Utilisez des embouts d'une longueur de 18 mm ou dénudez sur 18 mm pour éviter tout serrage sur isolant.
■ Utilisez des embouts pour câbler le fil du neutre de l'A9MEM1520.
■ PowerTag doit être associé à un dispositif de protection et de déconnexion amont facilement accessible, repéré A dans le schéma ci-dessous.
■ Ce dispositif de protection et de déconnexion amont doit être clairement identifié et étiqueté. Voir le schéma électrique ci-dessous.
Si ces directives ne sont pas respectées, cela peut entraîner la mort ou des blessures graves ou des dommages matériels.

RIESGO DE INCENDIO
■ Utilice conectores de 18 mm o pele más de 18 mm para evitar apretar contra el material aislante.
■ Utilice conectores para conectar el conductor de neutro del A9MEM1520.
■ El PowerTag se debe asociar a un dispositivo de protección y desconexión aguas arriba fácilmente accesible, indicado con la marca A en el diagrama a continuación.
■ Este dispositivo de protección y desconexión aguas arriba debe estar claramente identificado y etiquetado. A continuación se muestra el esquema eléctrico.
El incumplimiento de estas instrucciones puede causar la muerte, lesiones serias o daño al equipo.

BRANDGEFAHR
■ Verwenden Sie unbedingt 18 mm lange Aderendhülsen oder setzen Sie die einzelnen Adern 18 mm lang ab, damit Sie beim anschließen nicht die Isolierung möglicherweiße beschädigen oder quetschen.
■ Verwenden Sie ebenfalls zum verbinden des Neutralleiters Aderendhülsen zum A9MEM1520.
■ Der PowerTag muss mit einer vorgeschalteten Schutzorgan oder einem Leistungsschutzschalter verbunden sein, auf die einfach zugegriffen werden kann (Kennzeichnung A in der unteren Abbildung).
■ Diese vorgeschaltete Schutzorgan muss eindeutig und erkennbar gekennzeichnet sein. Siehe das Elektroschema unten.
Die Nichtbeachtung dieser Anweisungen kann Tod, schwere Verletzungen oder Sachschäden zur Folge haben.

RISCHIO DI INCENDIO
■ Utilizzare puntalini di lunghezza 18mm o spelare il cavo lasciando 18mm di conduttore in moda da evitare il serraggio del materiale isolante.
■ Utilizzare puntalini per collegare il filo neutro dell'A9MEM1520.
■ Il PowerTag deve essere associato a un dispositivo di protezione e disconnessione a monte facilmente accessibile. Vedere il riferimento A nello schema sotto.
■ Questo dispositivo di protezione e disconnessione a monte deve essere chiaramente identificato ed etichettato. Vedere di seguito lo schema elettrico.
Il mancato rispetto di queste istruzioni può provocare morte, gravi infortuni o danni alle apparecchiature.

PERIGO DE INCÊNDIO
■ Utilize terminais com 18 mm ou decapados em 18 mm para evitar que o material isolante resulte em má conexão.
■ Utilize termanais para ligar o fio neutro do A9MEM1520.
■ O PowerTag deve ser associado a um aparelho de proteção e desconexão a montante facilmente acessível, identificado por A no esquema abaixo.
■ Este aparelho de proteção e desconexão a montante deve estar claramente identificado e etiquetado. O diagrama elétrico é apresentado abaixo.
A não observância destas instruções pode provocar a morte, ferimentos graves, ou danos no equipamento.

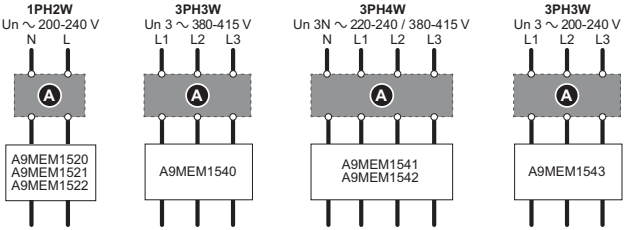

NOTICE / AVIS / AVISO / HINWEIS / AVVISO / AVISO

RISK OF DAMAGING THE POWERTAG
■ Comply with the neutral position.
■ Disconnect the PowerTag before performing the dielectric withstand test.
■ Limit the insulation measurements up to 500 V⎓. The input impedance of the PowerTag between phases or between phases and the neutral is equal to 1,8 MΩ.
Failure to follow these instructions can result in equipment damage.

RISQUE D'ENDOMMAGEMENT DU POWERTAG
■ Respectez la position du neutre.
■ Déconnectez le PowerTag avant de réaliser le test diélectrique.
■ Limitez les mesures d'isolement à 500 V⎓. L'impédance d'entrée du PowerTag entre phases ou entre phases et neutre est égale à 1,8 MΩ.
Si ces directives ne sont pas respectées, cela peut entraîner des dommages matériels.

RIESGO DE DAÑAR EL POWERTAG
■ Respete la posición del neutro.
■ Desconecte el PowerTag antes de realizar la prueba de resistencia dieléctrica.
■ Limite las medidas de aislacion hasta 500 V⎓. La impedancia de entrada del PowerTag entre fases o entre fases y el neutro es igual a 1,8 MΩ.
El incumplimiento de estas instrucciones puede causar daño al equipo.

GEFAHR EINER BESCHÄDIGUNG DES POWERTAG
■ Beachten Sie die Position des Neutralleiters.
■ Trennen Sie das PowerTag vor dem Ausführen des dielektrischen Tests vom Stromkreislauf.
■ Begrenzen Sie die Isolationsmessungen auf 500 V⎓. Die Eingangsimpedanz des PowerTag zwischen Phasen oder zwischen Phasen und Neutralleiter muss 1,8 MΩ betragen.
Die Nichtbeachtung dieser Anweisungen kann Sachschäden zur Folge haben.

RISCHIO DI DANNEGGIARE POWERTAG
■ Rispettare la posizione del neutro.
■ Scollegare l'PowerTag prima di eseguire il test di rigidità dielettrica.
■ Limitare le misurazioni dell'isolamento fino a 500 V⎓. L'impedenza d'ingresso dell'PowerTag tra le fasi o tra fasi e neutro è uguale a 1,8 MΩ.
Il mancato rispetto di queste istruzioni può provocare danni alle apparecchiature.

RISCO DE DANIFICAR O POWERTAG
■ Respeite a posição do condutor de neutro.
■ Desconecte o PowerTag antes de executar o teste dielétrico.
■ Limite as medidas de isolamento até a 500 V⎓. A impedância de entrada do PowerTag entre fases ou entre fases e neutro é igual a 1,8 MΩ.
A não observância destas instruções pode provocar danos no equipamento.

2 Installation and connection / Installation et raccordement / Instalación y conexión / Installation und Anschluss / Installazione e collegamento / Instalação e ligação

2.1 Installation / Installation / Instalación / Installation / Installazione / Instalação

A9MEM1520 - 1P	Un ∿ 200-240 V	A9MEM1521 - 1P+N	Un ∿ 200-240 V	A9MEM1522 - 1P+N	Un ∿ 200-240 V

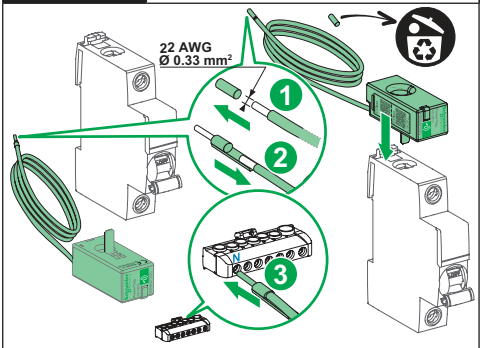

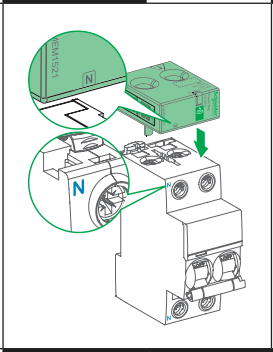

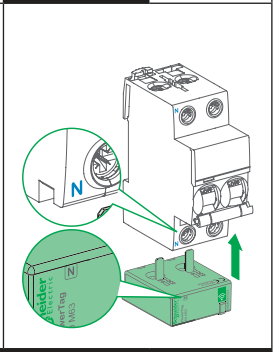

A9MEM1540 - 3P	Un 3 ∿ 380-415 V
A9MEM1543 - 3P	Un 3 ∿ 200-240 V

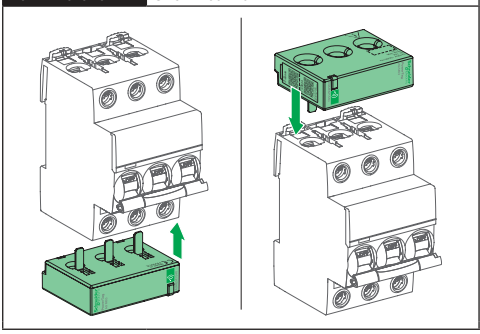

A9MEM1541 - 3P+N	A9MEM1542 - 3P+N
Un 3N ∿ 220-240 / 380-415 V	Un 3N ∿ 220-240 / 380-415 V

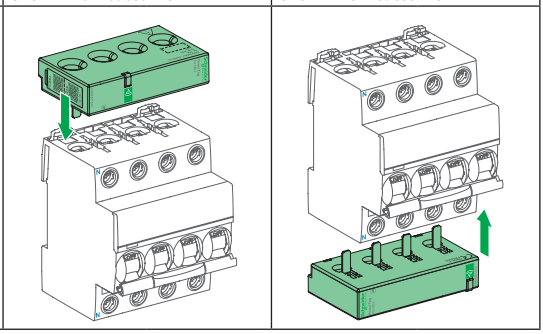

2.2 Connection / Raccordement / Conexión / Anschluss / Collegamento / Ligação

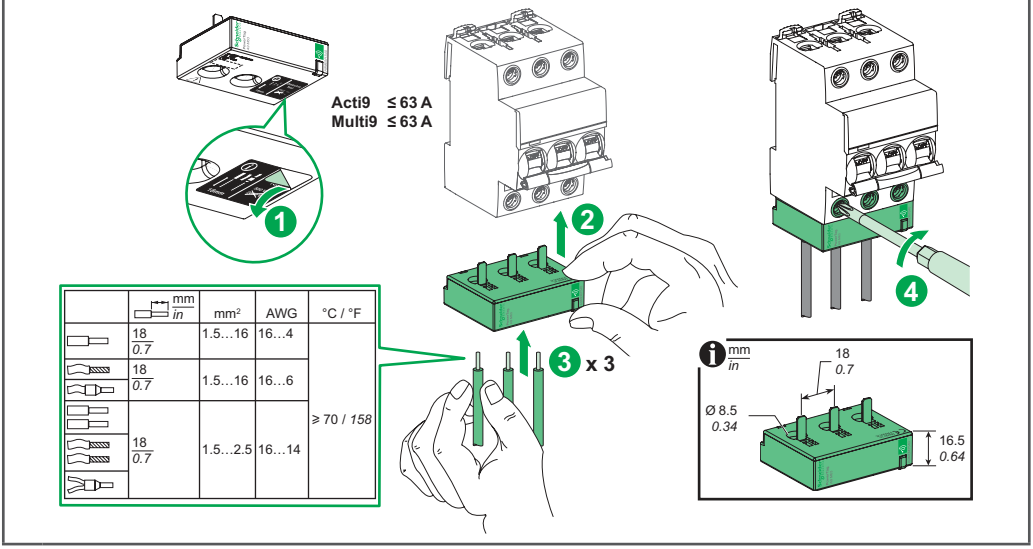

	mm / in	mm²	AWG	°C / °F
	18 / 0.7	1.5…16	16…4	≥ 70 / 158
	18 / 0.7	1.5…16	16…6	
	18 / 0.7	1.5…2.5	16…14	

3 Technical data / Caractéristiques techniques / Especificaciones técnicas / Technische Daten / Caratteristiche tecniche / Dados técnicos

en
■ Nominal voltage Un: ∿ 200-240 V, 3 ∿ 200-240 V, 3 ∿ 380-415 V or 3N ∿ 220-240 / 380-415 V
■ Operating range (power supply and voltage measurement inputs): Un ± 20%
■ Frequency: 50/60 Hz
■ Maximum power consumption: ≤ 1 VA (1P+N) ; ≤ 2 VA (3P/3P+N)
■ Maximum current: 63 A
■ Basic current (Ib): 10 A
■ Operating temperature: -25°C to +60°C / -13°F to +140°F
■ Overvoltage and measurement category: III
■ Supports temporary surges relative to the ground
■ Pollution degree: 3
■ Altitude: ≤ 2000 m / 6500 ft
■ Relative humidity: Maximum 93 % without condensation
■ Impact resistance index: IK05
■ For indoor use only
■ Radio communication:
□ 2.4 GHz ISM band (2400 MHz to 2483.5 MHz)
□ Channels 11 to 26 (IEEE 802.15.4)
□ Equivalent isotropics Radiated Power (EIRP): 0 dBm
□ Max. transmitted RF power: ≤ 10 mW (EIRP)
■ Accuracy:
□ Voltage: Class 0.5
□ Current, Power and Active Energy: Class 1

fr
■ Tension nominale Un: ∿ 200-240 V, 3 ∿ 200-240 V, 3 ∿ 380-415 V ou 3N ∿ 220-240 / 380-415 V
■ Plage de fonctionnement de l'alimentation et des entrées de mesure des tensions: Un ± 20 %
■ Fréquence: 50/60 Hz
■ Consommation maximale: ≤ 1 VA (1P+N) ; ≤ 2 VA (3P/3P+N)
■ Courant maximum: 63 A
■ Courant de base (Ib): 10 A
■ Température de fonctionnement: -25 °C à +60 °C / -13°F à +140°F
■ Catégorie de surtension et de mesure: III
■ Supporte les surtensions temporaires par rapport à la terre
■ Degré de pollution: 3
■ Altitude: ≤ 2000 m / 6500 ft
■ Humidité relative: Maximum 93 % sans condensation
■ Indice de tenue aux chocs: IK05
■ Pour une utilisation intérieure uniquement
■ Communication radio fréquence:
□ Bande ISM 2,4 GHz (2400 MHz à 2483,5 MHz)
□ Canaux 11 à 26 selon IEEE 802.15.4
□ Puissance isotrope rayonnée équivalente (PIRE): 0 dBm
□ Puissance RF maximale transmise: ≤ 10 mW (PIRE)
■ Précision:
□ Tension: Classe 0,5
□ Courant, Puissance et Energie Active: Classe 1

es
■ Tensión nominal Un: ∿ 200-240 V, 3 ∿ 200-240 V, 3 ∿ 380-415 V o 3N ∿ 220-240 / 380-415 V
■ Rango de funcionamiento (fuente de alimentación y entradas de medición de la tensión): Un ± 20%
■ Frecuencia: 50/60 Hz
■ Consumo máximo de potencia: ≤ 1 VA (1P+N) ; ≤ 2 VA (3P/3P+N)
■ Corriente máxima: 63 A
■ Corriente de base (Ib): 10 A
■ Temperatura de funcionamiento: de –25 °C a +60 °C / -13°F a +140°F
■ Sobretensión y categoría de medición: III
■ Soporta sobretensiones temporales respecto de la tierra
■ Grado de contaminación: 3
■ Altitud: ≤ 2000 m / 6500 ft
■ Humedad relativa: Máximo de 93 % sin condensación
■ Índice de resistencia al impacto: IK05
■ Sólo para uso en interiores
■ Comunicación por radio:
□ Banda ISM de 2,4 GHz (de 2400 MHz a 2483,5 MHz)
□ Canales de 11 a 26 (IEEE 802.15.4)
□ Potencia isotrópica radiada equivalente (PIRE): 0 dBm
□ Potencia máxima de radiofrecuencia transmitida: ≤ 10 mW (PIRE)
■ Precisión:
□ Tensión: Clase 0,5
□ Corriente, Potencia y Energía Activa: Clase 1

de
■ Nennspannung Un: ∿ 200-240 V, 3 ∿ 200-240 V, 3 ∿ 380-415 V oder 3N ∿ 220-240 / 380-415 V
■ Betriebsbereich (Spannungsversorgung und Eingänge zur Spannungsmessung): Un ± 20 %
■ Frequenz: 50/60 Hz
■ Max. Stromaufnahme: ≤ 1 VA (1P+N) ; ≤ 2 VA (3P/3P+N)
■ Max. Strom: 63 A
■ Basisstrom (Ib): 10 A
■ Betriebstemperatur: -25 °C bis +60 °C / -13°F bis +140°F
■ Überspannung und Messkategorien: III
■ Hält temporären Überspannungen in Bezug auf die Erde stand
■ Verschmutzungsgrad: 3
■ Höhenlage: ≤ 2000 m / 6500 ft
■ Relative Luftfeuchtigkeit: Maximal 93 % ohne Kondensation
■ Index der Stoßfestigkeit: IK05
■ Ausschließlich für den Gebrauch in Innenräumen
■ Funkkommunikation:
□ ISM-Band 2,4 GHz (2400 MHz bis 2483,5 MHz)
□ Kanäle 11 bis 26 (IEEE 802.15.4)
□ Äquivalente isotrope Strahlungsleistung (ÄIS): 0 dBm
□ Max. RF-Übertragungsleistung: ≤ 10 mW (ÄIS)
■ Präzision:
□ Spannung: Klasse 0,5
□ Strom, Leistung und Wirkenergie: Klasse 1

it
■ Tensione nominale Un: ∿ 200-240 V, 3 ∿ 200-240 V, 3 ∿ 380-415 V o 3N ∿ 220-240 / 380-415 V
■ Range di funzionamento (alimentazione e ingressi per la misura della tensione): Un ± 20%
■ Frequenza: 50/60 Hz
■ Consumo massimo: ≤ 1 VA (1P+N) ; ≤ 2 VA (3P/3P+N)
■ Corrente massima: 63 A
■ Corrente di base (Ib): 10 A
■ Temperatura di funzionamento: da -25°C a +60°C / -13°F a +140°F
■ Categoria di sovratensione e misura: III
■ Sopporta le sovratensioni temporanee rispetto alla terra
■ Grado di funzionamento: 3
■ Altitudine: ≤ 2000 m / 6500 ft
■ Umidità relativa: max 93% senza condensa
■ Indice di resistenza agli impatti: IK05
■ Esclusivamente per uso interno
■ Comunicazione radio:
□ Banda 2,4 GHz ISM (da 2400 MHz a 2483,5 MHz)
□ Canali da 11 a 26 (IEEE 802.15.4)
□ Potenza isotropa equivalente irradiata (PIEI): 0 dBm
□ Potenza RF trasmessa max.: ≤ 10 mW (PIEI)
■ Precisione:
□ Tensione: Classe 0,5
□ Corrente, Potenza, Energia Attiva: Classe 1

pt
■ Tensão nominal Un: ∿ 200-240 V, 3 ∿ 200-240 V, 3 ∿ 380-415 V ou 3N ∿ 220-240 / 380-415 V
■ Intervalo de funcionamento (fonte de alimentação e entradas de medição de tensão): Un ± 20%
■ Frequência: 50/60 Hz
■ Consumo máximo de potência: ≤ 1 VA (1P+N) ; ≤ 2 VA (3P/3P+N)
■ Corrente máxima: 63 A
■ Corrente di base (Ib): 10 A
■ Temperatura de funcionamento: -25 °C a +60 °C / -13°F a +140°F
■ Categoria de sobretensão e medição: III
■ Suporta sobretensões temporárias em relação à terra
■ Grau de poluição: 3
■ Altitude: ≤ 2000 m / 6500 ft
■ Humidade relativa: Máximo 93% sem condensação
■ Índice de resistência a impactos: IK05
■ Apenas para utilização em espaços interiores
■ Comunicação wireless:
□ Banda ISM de 2,4 GHz (2400 MHz a 2483,5 MHz)
□ Canais 11 a 26 (IEEE 802.15.4)
□ Potência isotrópica radiada equivalente (PIRE): 0 dBm
□ Potência máxima de RF transmitida: ≤ 10 mW (PIRE)
■ Precisão:
□ Tensão: Classe 0,5
□ Corrente, Potência e Energia Ativa: Classe 1

en Hereby, Schneider Electric Industries, declares that the wireless-communication energy sensors PowerTag are in compliance with the essential requirements and other relevant provisions of RED-DIRECTIVE 2014/53/EU and UK regulations SI 2017 n°1206. The EU declaration of conformity n°FD16090201 and UKCA Declaration of conformity n° FD16090201_UK can be downloaded on: se.com/docs.

fr Par la présente, Schneider Electric Industries déclare que les capteurs d'énergie à communication sans fil PowerTag sont conformes aux normes principales et aux autres dispositions de la RED-DIRECTIVE 2014/53/EU. La déclaration de conformité Européenne n° FD16090201 est disponible pour téléchargement sur se.com/docs.

es Por la presente, Schneider Electric Industries SAS declara que los sensores de energía de comunicación inalámbrica PowerTag cumplen los requisitos esenciales y otras disposiciones pertinentes de la directiva 2014/53/UE de equipos radioeléctricos. La declaración UE de conformidad n.° FD16090201 se puede descargar de se.com/docs.

de Hiermit erklärt Schneider Electric Industries, dass die PowerTag-Energiesensoren mit Wireless-Kommunikation den grundlegenden Anforderungen und anderen relevanten Bestimmungen der RED-RICHTLINIE 2014/53/EU über die Bereitstellung von Funkanlagen. Die EU-Konformitätserklärung Nr. FD16090201 kann von folgender Website heruntergeladen werden: se.com/docs.

it Di seguito, Schneider Electric Industries, dichiara che i sensori di energia di comunicazione wireless PowerTag sono conformi con i requisiti essenziali e altre disposizioni relative della DIRETTIVA RED 2014/53/EU. La dichiarazione di conformità EU n°FD16090201 e può essere scaricate da: se.com/docs.

pt A Schneider Electric Industries declara que os sensores de energia de comunicação sem fio PowerTag estão em conformidade com os requisitos essenciais e outras disposições relevantes dos regulamentos RED-DIRECTIVE 2014/53/UE. A declaração de conformidade da UE n° FD16090201 e pode ser baixadas em: se.com/docs.

Schneider Electric Industries SAS
35, rue Joseph Monier
CS 30323
F - 92506 Rueil Malmaison Cedex

www.se.com

Schneider Electric Limited
Stafford Park 5
Telford, TF3 3BL
United Kingdom
www.se.com/uk

© 2021 Schneider Electric - All rights reserved.