Acti9 Phase Indicating Light A9E1832●

Installation instruction / Инструкция по установке / Орнату жөніндегі нұсқаулық / Інструкція та інформація про безпечність

en ru kk uk

en Phase Indicating Light
Electrical standard: IEC62094-1

ru Световой индикатор фаз
Соответствие стандартам: IEC62094-1

kk Фазаның индикатор шамы
Электртехникалық стандарт: IEC62094-1

uk Світловий індикатор фаз
Відповідність стандарту: IEC62094-1

PLEASE NOTE	ОБРАТИТЕ ВНИМАНИЕ	НАЗАР АУДАРЫҢЫЗ	Зверніть увагу
■ The installation, maintenance and eventual replacement of this device must only be carried out by a qualified electrician. ■ This device must not be repaired. ■ All applicable local, regional and national regulations must be complied with during the installation, use, maintenance and replacement of this device. ■ This device should not be installed if, when unpacking it, you observe that it is damaged. ■ Schneider Electric cannot be held responsible in the event of noncompliance with the instructions in this document and in the documents to which it refers. ■ The service instruction must be observed throughout the life time of this device.	■ Установка, эксплуатация и замена электрооборудования должны выполняться только квалифицированным персоналом. ■ Данное устройство не подлежит ремонту. ■ В процессе установки, эксплуатации и замены данного устройства должны соблюдаться все действующие местные, региональные и национальные нормативные акты. ■ Запрещается установка устройства, при распаковке которого были обнаружены повреждения. ■ Schneider Electric снимает с себя всякую ответственность в случае несоблюдения инструкций, указанных в данном документе и документах, на которые приводятся ссылки. ■ На протяжении всего срока эксплуатации изделия должны соблюдаться инструкции по обслуживанию.	■ Электр жабдықтарын орнату, пайдалану, жөндеу және техникалық қызмет көрсету тек білікті мамандар тарапынан жүзеге асырылуы тиіс; ■ Құрылғы жөндеуге келмейді. ■ құрылғыны орнату және пайдалану кезінде барлық тиісті жергілікті, аймақтық және ұлттық ережелер сақталуы тиіс. ■ Ашу кезінде анықталған бүлінген құрылғыны орнатпаңыз. ■ Schneider Electric осы құжатта көрсетілген нұсқаулықтар орындалмаған жағдайда барлық жауапкершіліктен бас тартады. ■ Өнімнің бүкіл өмірлік циклі кезінде техникалық қызмет көрсету нұсқауларын сақтау керек.	■ Установка, експлуатація та заміна електрообладнання повинні виконуватися тільки кваліфікованим персоналом. ■ Цей пристрій не підлягає ремонту. ■ В процесі установки, експлуатації та заміни даного пристрою повинні дотримуватися всі діючі місцеві, регіональні та національні нормативні акти. ■ Забороняється установка пристрою, при розпакуванні якого були виявлені пошкодження. ■ Schneider Electric знімає з себе будь-яку відповідальність у разі недотримання інструкцій, зазначених в даному документі і документах, на які є посилання. ■ Протягом всього терміну експлуатації виробу повинні дотримуватися інструкції з обслуговування.

⚠ DANGER / ОПАСНОСТЬ / Қауіпті / НЕБЕЗПЕКА

HAZARD OF ELECTRIC SHOCK, EXPLOSION OR ARC FLASH. ■ Turn off all power supplying this device before working on it. ■ Use a voltage tester with a suitable rated voltage in order to check that all active conductors aren't energized. **Failure to follow these instructions will result in death or serious injury**.	**Опасность поражением электрическим током,опасность.** ■ Перед началом работы отключите питание. ■ Используйте тестер напряжения с подходящим номинальным напряжением, чтобы убедиться, что все активные проводники не находятся под напряжением. **Несоблюдение этих инструкций приведет к смерти или серьезной травме**.	**ЭЛЕКТР ТОГЫМЕН, ЖАРЫЛЫСПЕН ЖАРАҚАТТАНУ НЕМЕСЕ ДОҒАНЫҢ ПАЙДА БОЛУ ҚАҮПТІ.** ■ Жабдықта жұмыс жасамас бұрын барлық қоректенуді өшіріңіз. ■ Қуат өшірулі болуын қамтамасыз ету үшін тиісті номиналды кернеулі кернеу көрсеткішін пайдаланыңыз. **Бұл нұсқауларды орындамау өлімге немесе ауыр жарақатқа алып келуі мүмкін.**	**НЕБЕЗПЕКА УРАЖЕННЯ ЕЛЕКТРИЧНИМ СТРУМОМ, ВИБУХУ АБО ВИНИКНЕННЯ ДУГОВОГО РОЗРЯДУ.** ■ Перед початком роботи вимкніть живлення. ■ Використовуйте тестер напруги з відповідною номінальною напругою, щоб переконатися, що всі активні провідники не перебувають під напругою. **Невиконання цих інструкцій призведе до смерті або серйозних травм.**

1 Description / Описание / Сипаттама / Опис

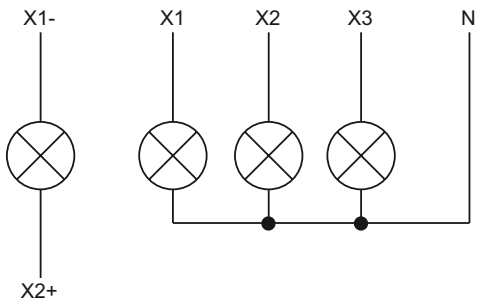

en **Phase Indicating Light**
3P active indicator

ru **Световой индикатор фаз**
трехфазный активный индикатор

kk **Фазаның индикатор шамы**
3P белсенді индикаторы

uk **Світловий індикатор фаз**
3P активний індикатор

2 Installation / Установка / Оқшаулау / Монтаж

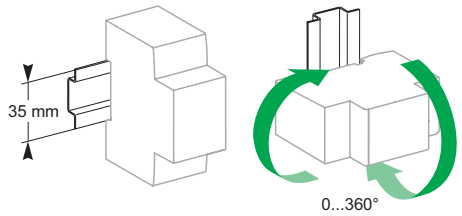

en
Clip on DIN.

ru
Защелкнуть на DIN-рейку.

kk
DIN рейкаға сарт етіп бекітіңіз

uk
Замкнути на DIN-рейку.

en
Indifferent position of installation.

ru
Любое установочное положение.

kk
Монтаджау қалпы әрқалай.

uk
Будь-яке установче положення.

3 Dimensions / Размеры / Сыртқы өлшемдері / Габаритні розміри

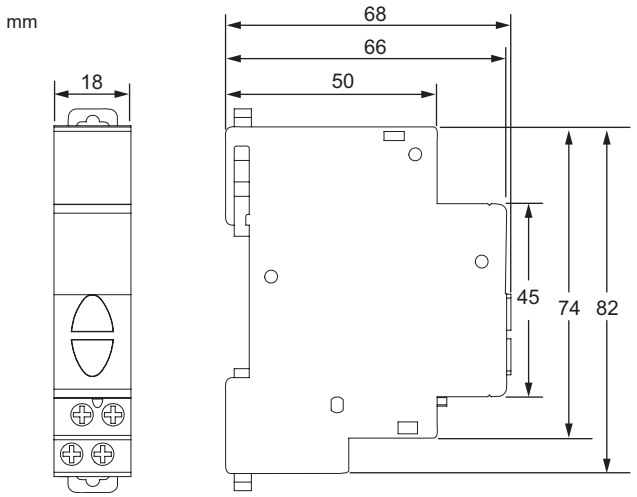

4 Connection / Соединение / Жалғау / З’єднання

Acti9 Phase Indicating Light	9 mm	9 mm	0,5 mm² min. / мин. / мин. / мін. 2 x 2,5 mm² max. / макс. / макс. / макс.	0,5 mm² min. / мин. / мин. / мін. 2 x 2,5 mm² max. / макс. / макс. / макс.	1 N.m	4 mm PZ1

5 Technical characteristics / Технические характеристики / Техникалық сипаттамалары / Технічні характеристики

en

Main characteristics
■ Rated supply voltage: 230...400 V AC, 50/60 Hz
■ 3 LEDs red, service life 100000 h of constant lighting efficiency (consumption 0.9 W)

Additional characteristics
■ Degree of protection (device only): IP 20
■ Degree of protection (device in modular enclosure): IP 40
■ Constituent materials: RoHS 2003 compliant

ru

Основные характеристики
■ Номинальное напряжение питания: 230...400 В~, 50/60 Гц
■ 3 красных светодиода, срок службы 100000 ч постоянной световой эффективности (потребление 0,9 Вт)

Дополнительные характеристики
■ Степень защиты (только для устройства): IP 20
■ Степень защиты (устройство в модульном шкафу): IP 40
■ Составляющие материалы: соответствие RoHS 2003

kk

Негізгі сипаттамалары
■ Номиналды қуат кернеуі: 230...400 В~, 50/60 Гц
■ Үш жарықдиоды бар қызыл, қызмет ету мерзімі - 100000 сағат бойы үздіксіз жарқырау (тұтынатын қуаты 0,9 Вт)

Қосымша сипаттамалары
■ Қорғаныс дәрежесі (тек құрылғыға қатысты): IP 20
■ Қорғаныс дәрежесі (модульдік корпустағы құрылғыға қатысты): IP 40
■ Құрамдас материалдар: RoHS 2003 талаптарына сәйкестік

uk

Основні характеристики
■ Номінальна напруга живлення: 230...400 В ~, 50/60 Гц
■ 3 червоних світлодіода, термін використання 100000 год. постійної світлової ефективності (споживання 0,9 Вт)

Додаткові характеристики
■ Ступінь захисту (тільки для пристрою): IP 20
■ Ступінь захисту (пристрій в модульній шафі): IP 40
■ Складові матеріали: відповідність RoHS 2003

Schneider Electric Industries SAS
35, rue Joseph Monier
CS 30323
F - 92506 Rueil Malmaison Cedex
www.se.com

Виробник: ШНЕЙДЕР ЕЛЕКТРІК ЕНДЮСТРІ САС
Франція, 92500, Рюей Мальмезон, вул. Жозе Моньє, 35
Імпортер: ТОВ «Шнейдер Електрік Україна»
04073, Україна, Київ, пр. Степана Бандери 13-В літ. А)
тел. +38 (044) 538-14-70, факс +38 (044) 538-14-71
Служба підтримки: 0 800 211 722, +38 (044) 538 14 75
E-mail: ua.ccc@se.com
www.se.com/uk

Уполномоченный поставщик в РФ:
АО «Шнейдер Электрик»
Адрес: 127018, г. Москва, ул. Двинцев, д.12, корп.1, тел. +7 (495) 777 99 88, факс. +7 (495) 777 99 94, 8-800-200-6446
www.se.com/ru

© 2021 Schneider Electric - All rights reserved.