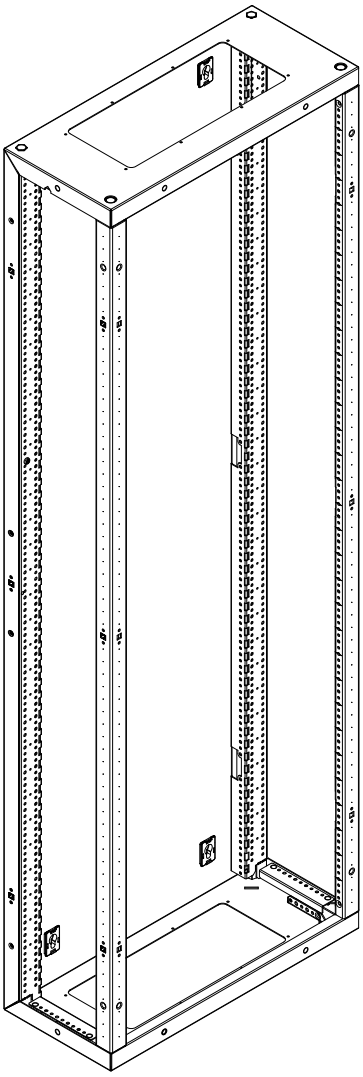

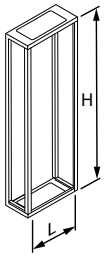

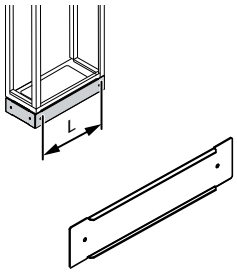

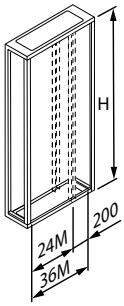

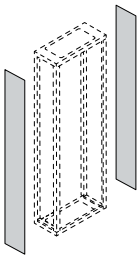

	L						L					
H (mm)	GAC	16M	24M	36M			GAC	16M	24M	36M		
750	**3 375 20**	**3 375 21**	**3 375 22**	**3 375 23**							**3 379 32**	**3 378 62**
900	**3 375 30**	**3 375 31**	**3 375 32**	**3 375 33**							**3 379 33**	**3 378 63**
1050	**3 375 40**	**3 375 41**	**3 375 42**	**3 375 43**							**3 379 34**	**3 378 64**
1200	**3 375 50**	**3 375 51**	**3 375 52**	**3 375 53**							**3 379 35**	**3 378 65**
1350	**3 375 60**	**3 375 61**	**3 375 62**	**3 375 63**							**3 379 36**	**3 378 66**
1500	**3 375 70**	**3 375 71**	**3 375 72**	**3 375 73**	**3 382 00**	**3 382 05**	**3 382 01**	**3 382 02**	**3 382 03**	**3 382 04**	**3 379 37**	**3 378 67**
1650	**3 375 80**	**3 375 80**	**33 75 82**	**3 375 83**							**3 379 38**	**3 378 68**
1800	**3 375 90**	**3 375 91**	**3 375 92**	**3 375 93**							**3 379 39**	**3 378 69**
1950	**3 376 00**	**3 376 01**	**3 376 02**	**3 376 03**							**3 379 40**	**3 378 70**
2100	**3 376 10**	**3 376 11**	**3 376 12**	**3 376 13**							**3 379 41**	**3 378 71**
2250	**3 376 20**	**3 376 21**	**3 376 22**	**3 376 23**							**3 379 42**	**3 378 72**

LE09457AA

	A	B	C	D
3 375 20	667	-	900	281
3 375 21	667	210	900	381
3 375 22	667	360	900	531
3 375 23	667	560	900	731
3 375 30	817	-	1050	281
3 375 31	817	210	1050	381
3 375 32	817	360	1050	531
3 375 33	817	560	1050	731
3 375 40	967	-	1200	281
3 375 41	967	210	1200	381
3 375 42	967	360	1200	531
3 375 43	967	560	1200	731
3 375 50	1117	-	1350	281
3 375 51	1117	210	1350	381
3 375 52	1117	360	1350	531
3 375 53	1117	560	1350	731
3 375 60	1267	-	1500	281
3 375 61	1267	210	1500	381
3 375 62	1267	360	1500	531
3 375 63	1267	560	1500	731
3 375 70	1417	-	1650	281
3 375 71	1417	210	1650	381
3 375 72	1417	360	1650	531
3 375 73	1417	560	1650	731
3 375 80	1567	-	1800	281
3 375 81	1567	210	1800	381
3 375 82	1567	360	1800	531
3 375 83	1567	560	1800	731
3 375 90	1717	-	1950	281
3 375 91	1717	210	1950	381
3 375 92	1717	360	1950	531
3 375 93	1717	560	1950	731
3 376 00	1867	-	2100	281
3 376 01	1867	210	2100	381
3 376 02	1867	360	2100	531
3 376 03	1867	560	2100	731
3 376 10	2017	-	2250	281
3 376 11	2017	210	2250	381
3 376 12	2017	360	2250	531
3 376 13	2017	560	2250	731
3 376 20	2167	-	2400	281
3 376 21	2167	210	2400	381
3 376 22	2167	360	2400	531
3 376 23	2167	560	2400	731

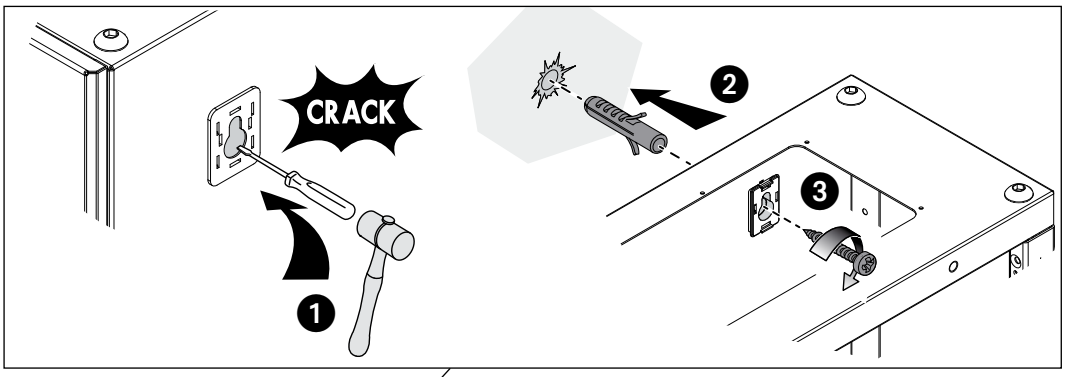

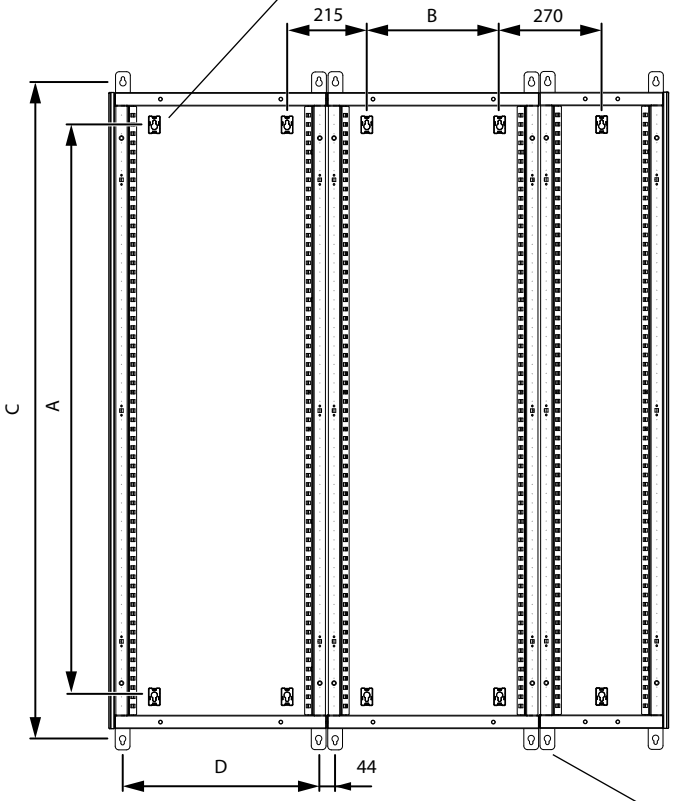

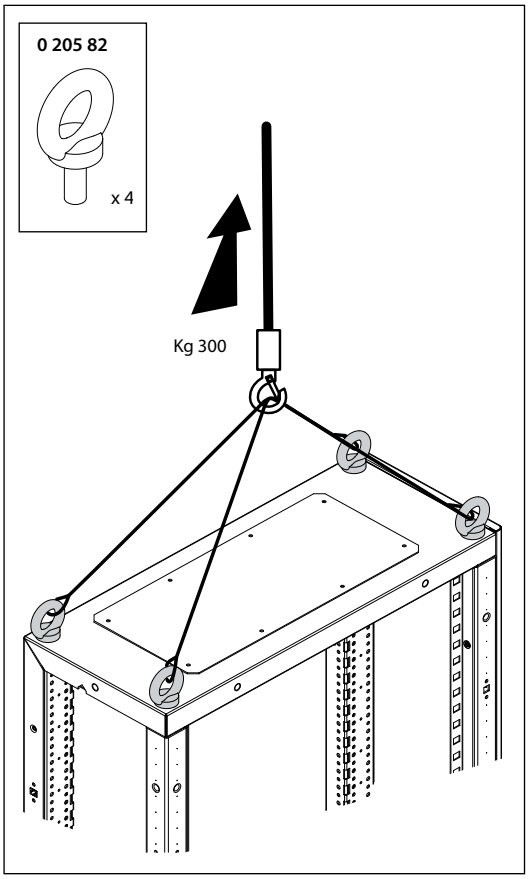

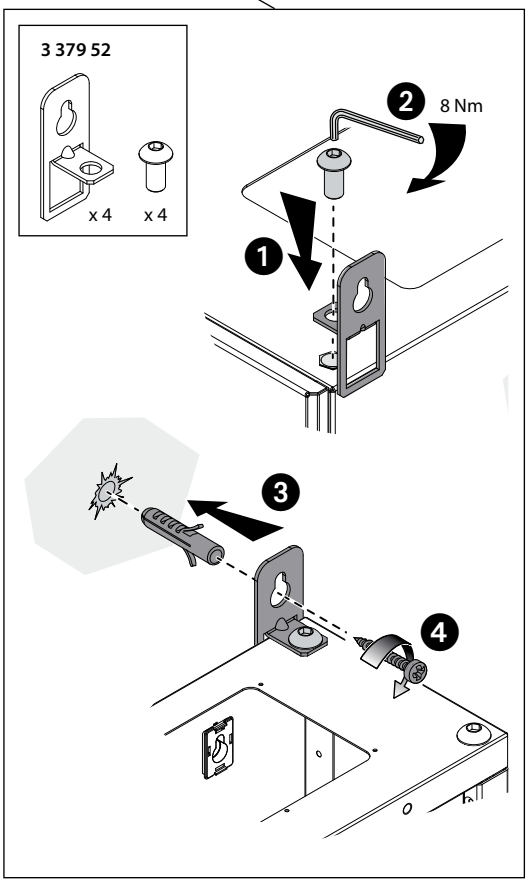

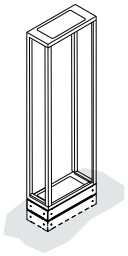

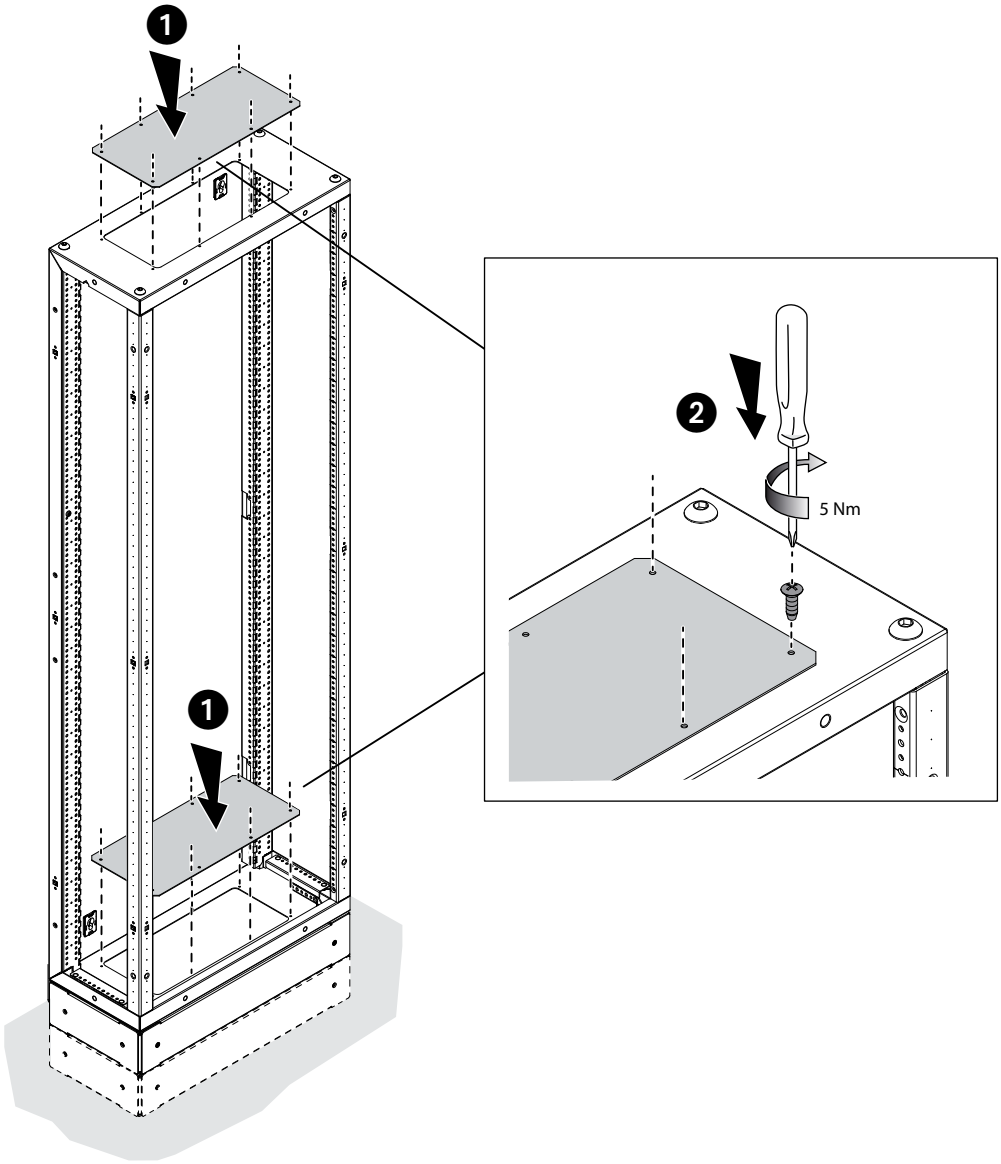
1
1
2
5 Nm

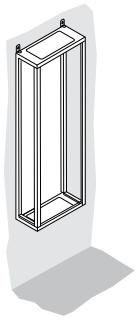

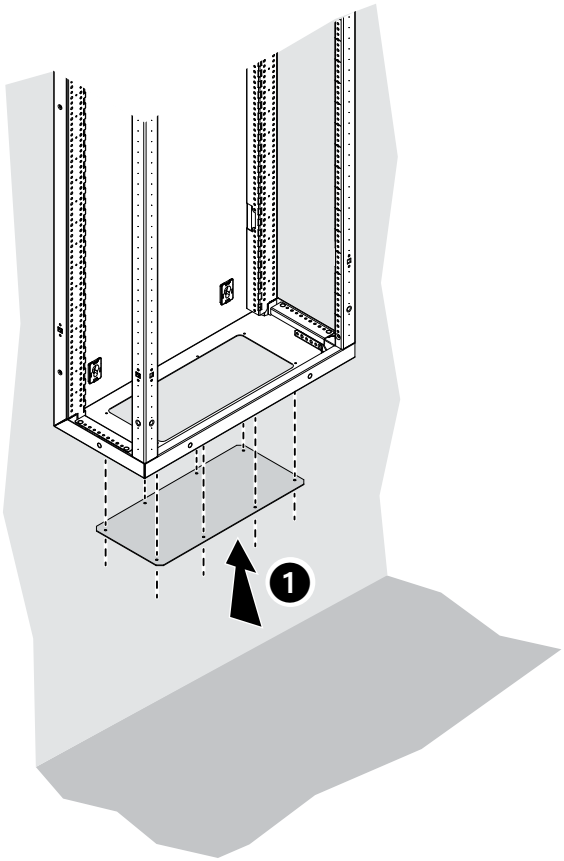
1

A

0 364 94

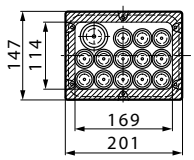

0 364 95

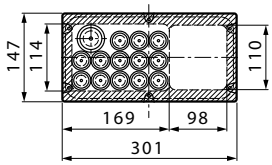

0 364 96

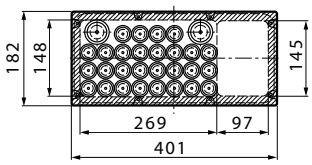

0 364 97

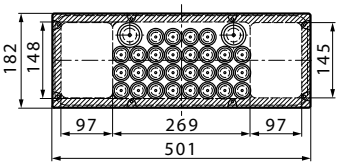

	A
3 375 20	**0 364 94**
3 375 21	**0 364 95**
3 375 22	**0 364 96**
3 375 23	**0 364 97**
3 375 30	**0 364 94**
3 375 31	**0 364 95**
3 375 32	**0 364 96**
3 375 33	**0 364 97**
3 375 40	**0 364 94**
3 375 41	**0 364 95**
3 375 42	**0 364 96**
3 375 43	**0 364 97**
3 375 50	**0 364 94**
3 375 51	**0 364 95**
3 375 52	**0 364 96**
3 375 53	**0 364 97**
3 375 60	**0 364 94**
3 375 61	**0 364 95**
3 375 62	**0 364 96**
3 375 63	**0 364 97**
3 375 70	**0 364 94**
3 375 71	**0 364 95**
3 375 72	**0 364 96**
3 375 73	**0 364 97**
3 375 80	**0 364 94**
3 375 81	**0 364 95**
3 375 82	**0 364 96**
3 375 83	**0 364 97**
3 375 90	**0 364 94**
3 375 91	**0 364 95**
3 375 92	**0 364 96**
3 375 93	**0 364 97**
3 376 00	**0 364 94**
3 376 01	**0 364 95**
3 376 02	**0 364 96**
3 376 03	**0 364 97**
3 376 10	**0 364 94**
3 376 11	**0 364 95**
3 376 12	**0 364 96**
3 376 13	**0 364 97**
3 376 20	**0 364 94**
3 376 21	**0 364 95**
3 376 22	**0 364 96**
3 376 23	**0 364 97**

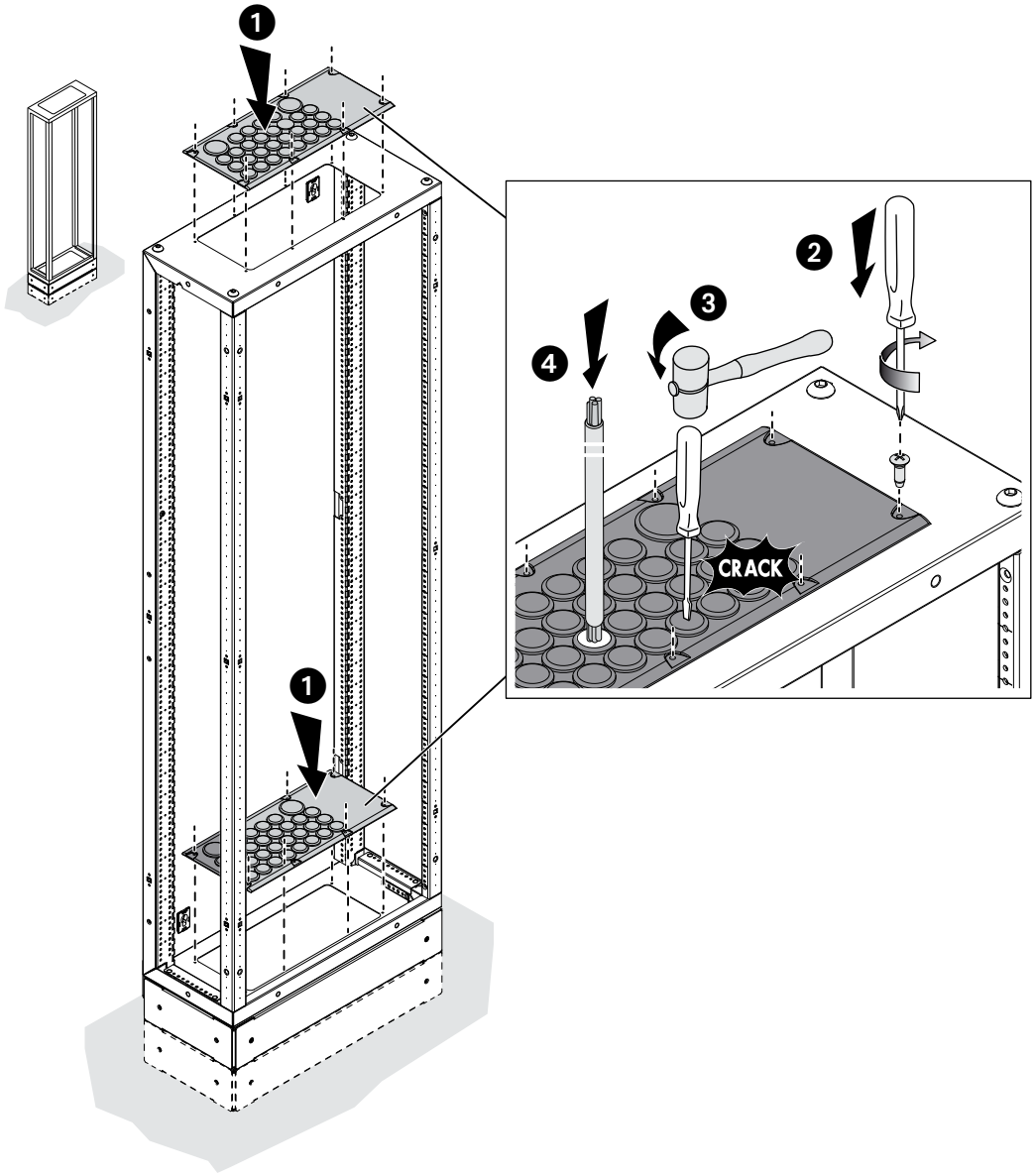

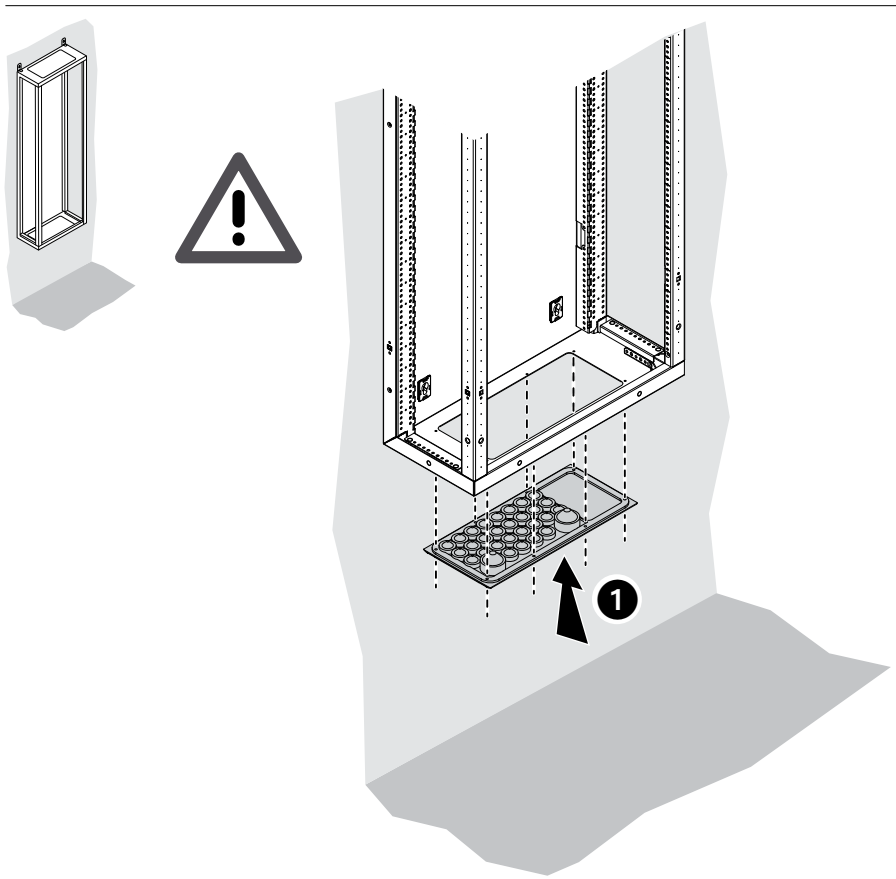

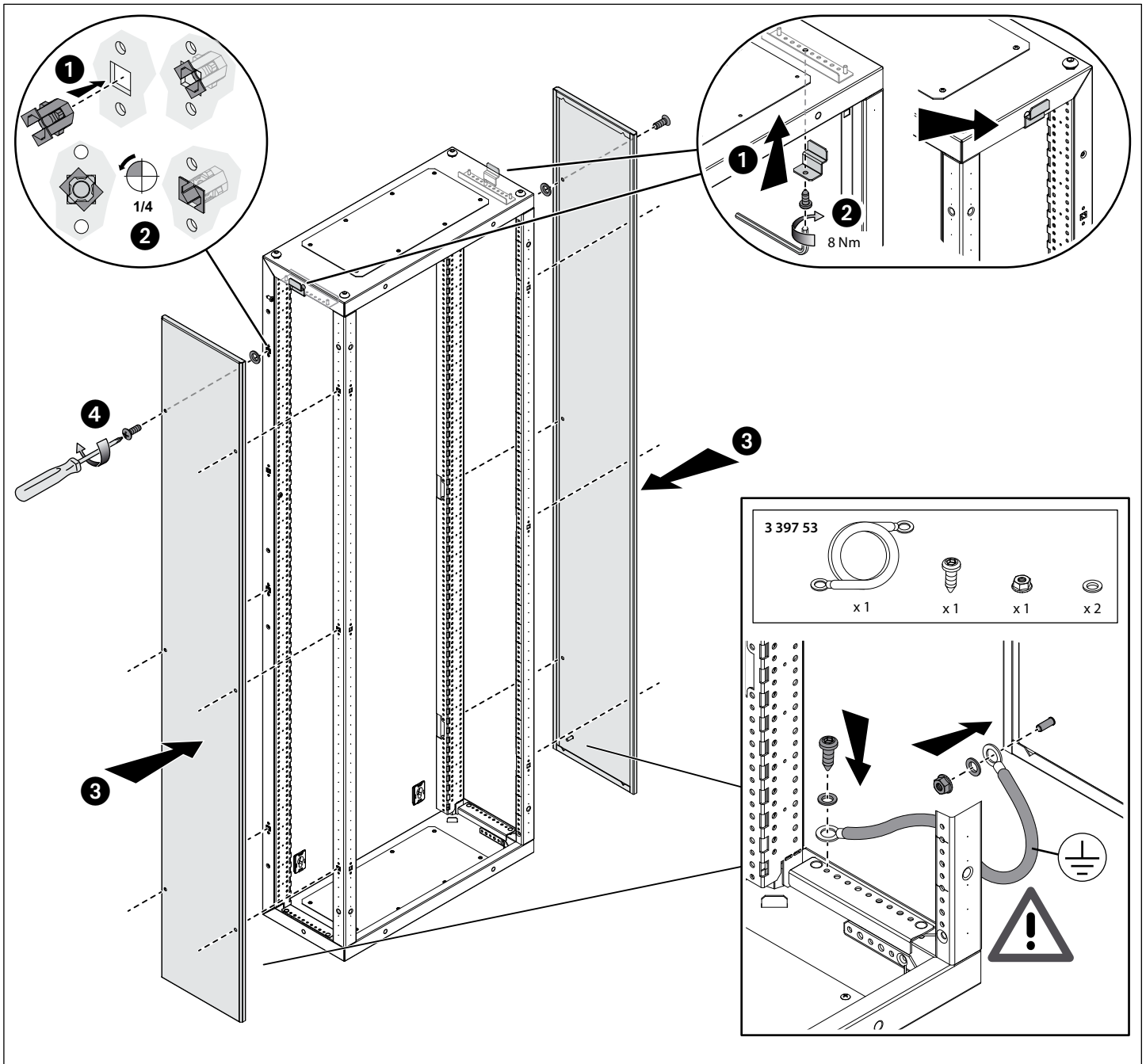
1
1/4
2
1
2
8 Nm
4
3
3
3 397 53
x 1
x 1
x 1
x 2

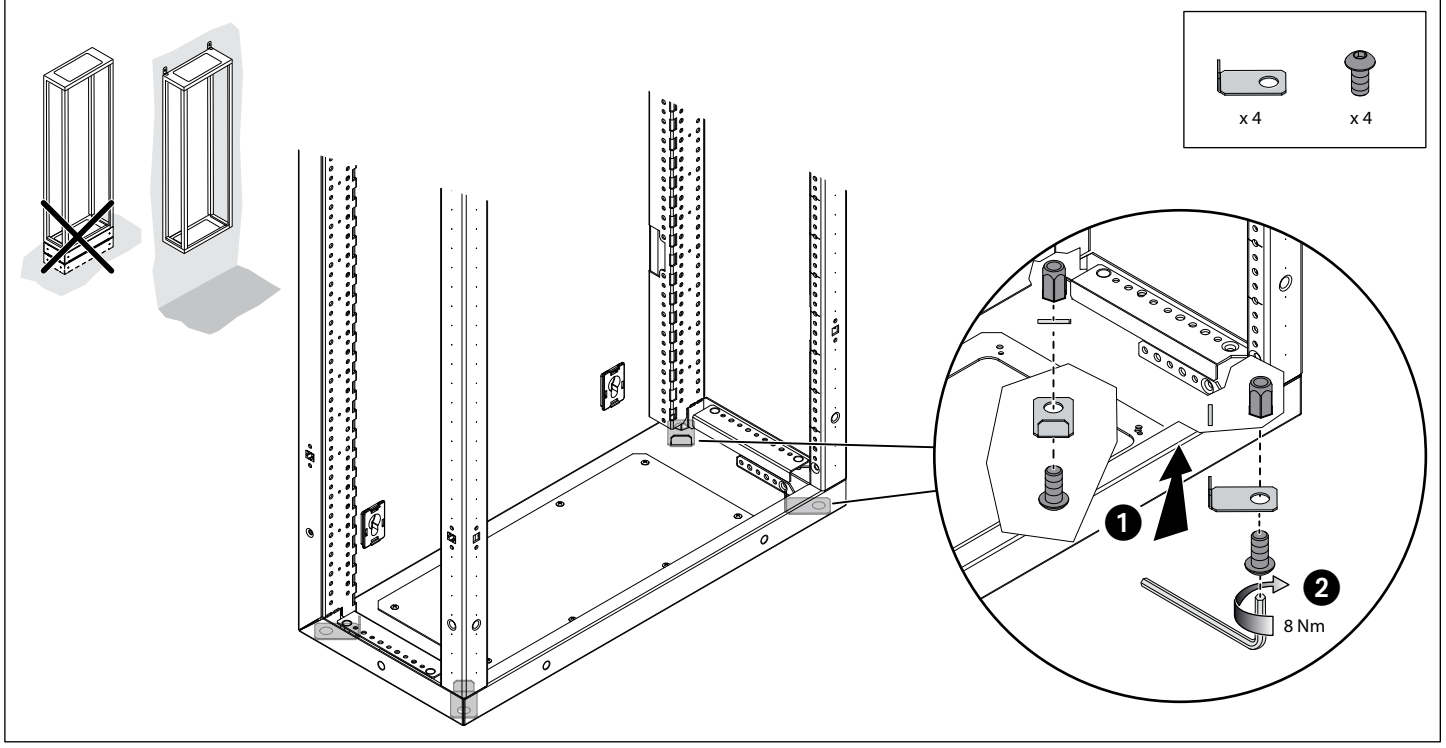
x 4
x 4
1
2
8 Nm

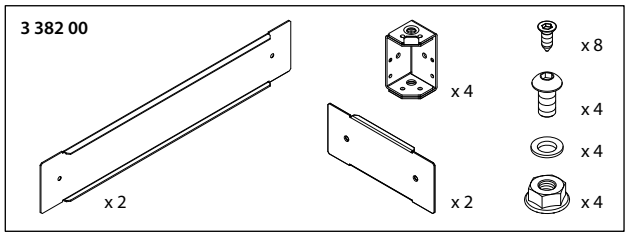

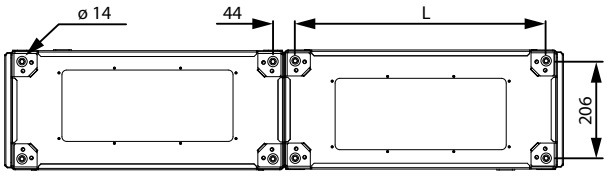

	L		L		L
3 375 20	281	**3 375 60**	281	**3 376 00**	281
3 375 21	381	**3 375 61**	381	**3 376 01**	381
3 375 22	531	**3 375 62**	531	**3 376 02**	531
3 375 23	731	**3 375 63**	731	**3 376 03**	731
3 375 30	281	**3 375 70**	281	**3 376 10**	281
3 375 31	381	**3 375 71**	381	**3 376 11**	381
3 375 32	531	**3 375 72**	531	**3 376 12**	531
3 375 33	731	**3 375 73**	731	**3 376 13**	731
3 375 40	281	**3 375 80**	281	**3 376 20**	281
3 375 41	381	**3 375 81**	381	**3 376 21**	381
3 375 42	531	**3 375 82**	531	**3 376 22**	531
3 375 43	731	**3 375 83**	731	**3 376 23**	731
3 375 50	281	**3 375 90**	281		
3 375 51	381	**3 375 91**	381		
3 375 52	531	**3 375 92**	531		
3 375 53	731	**3 375 93**	731		

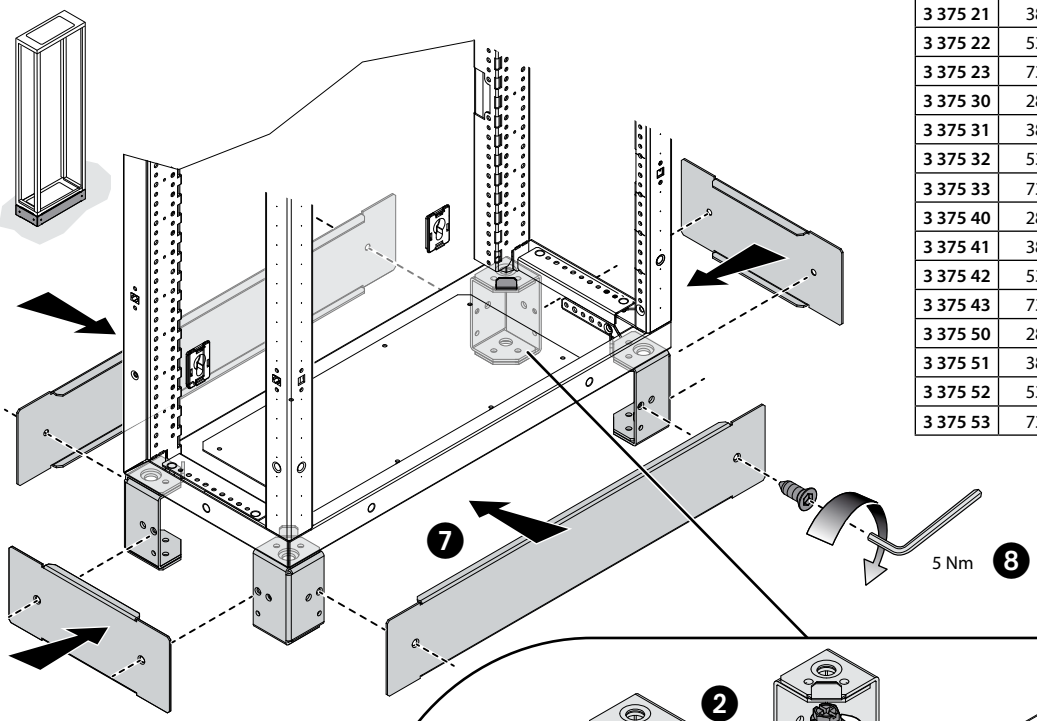

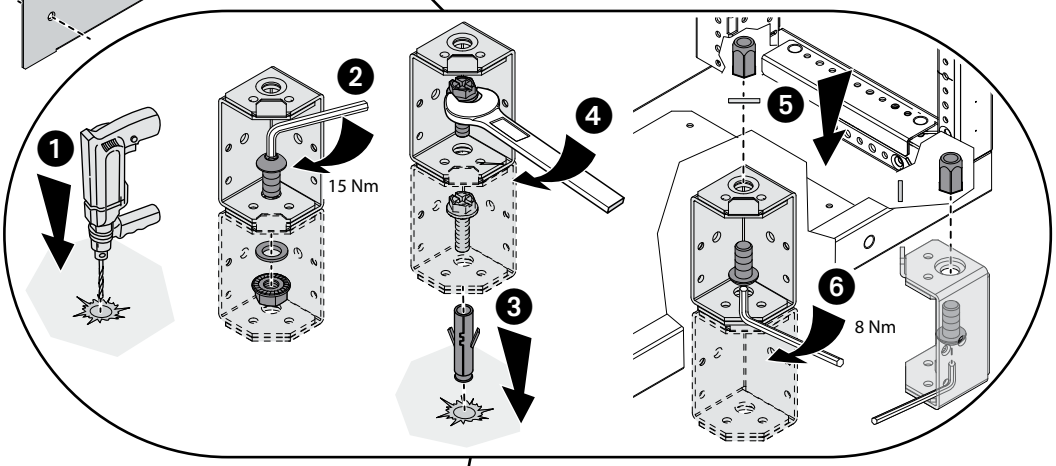

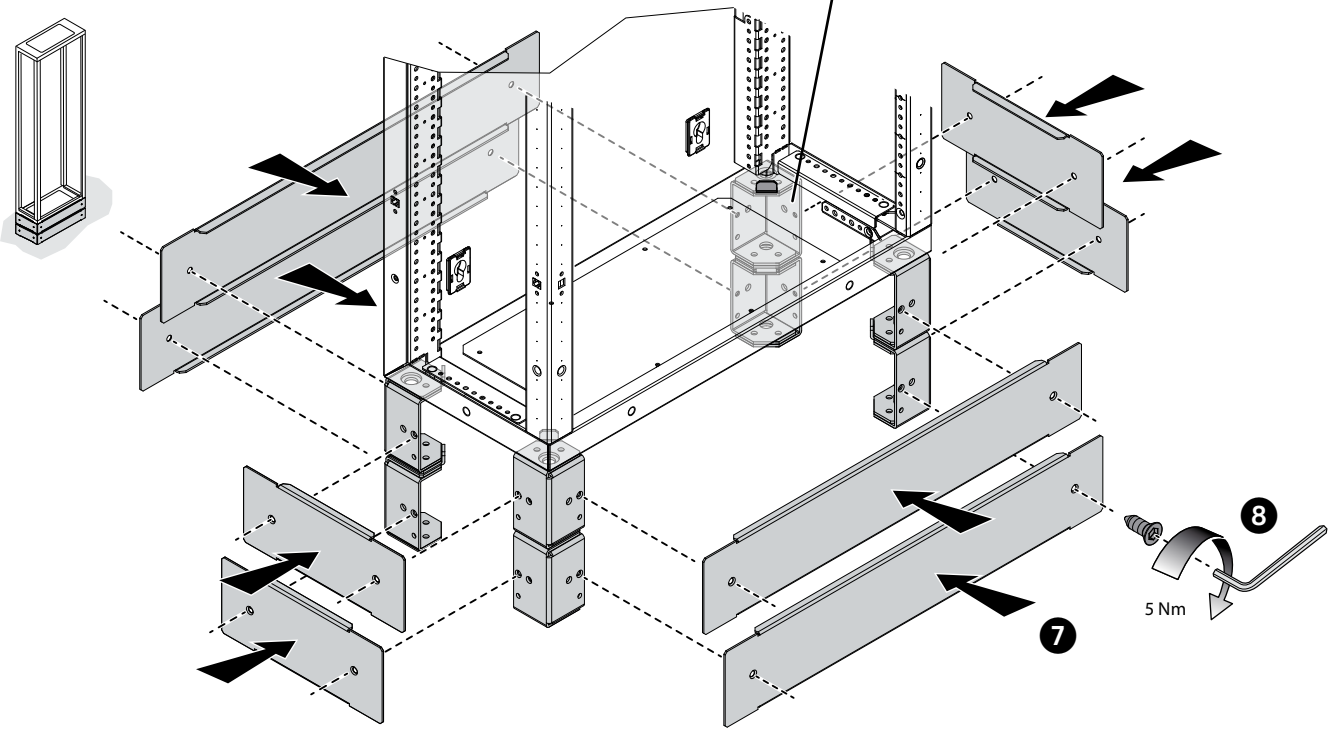

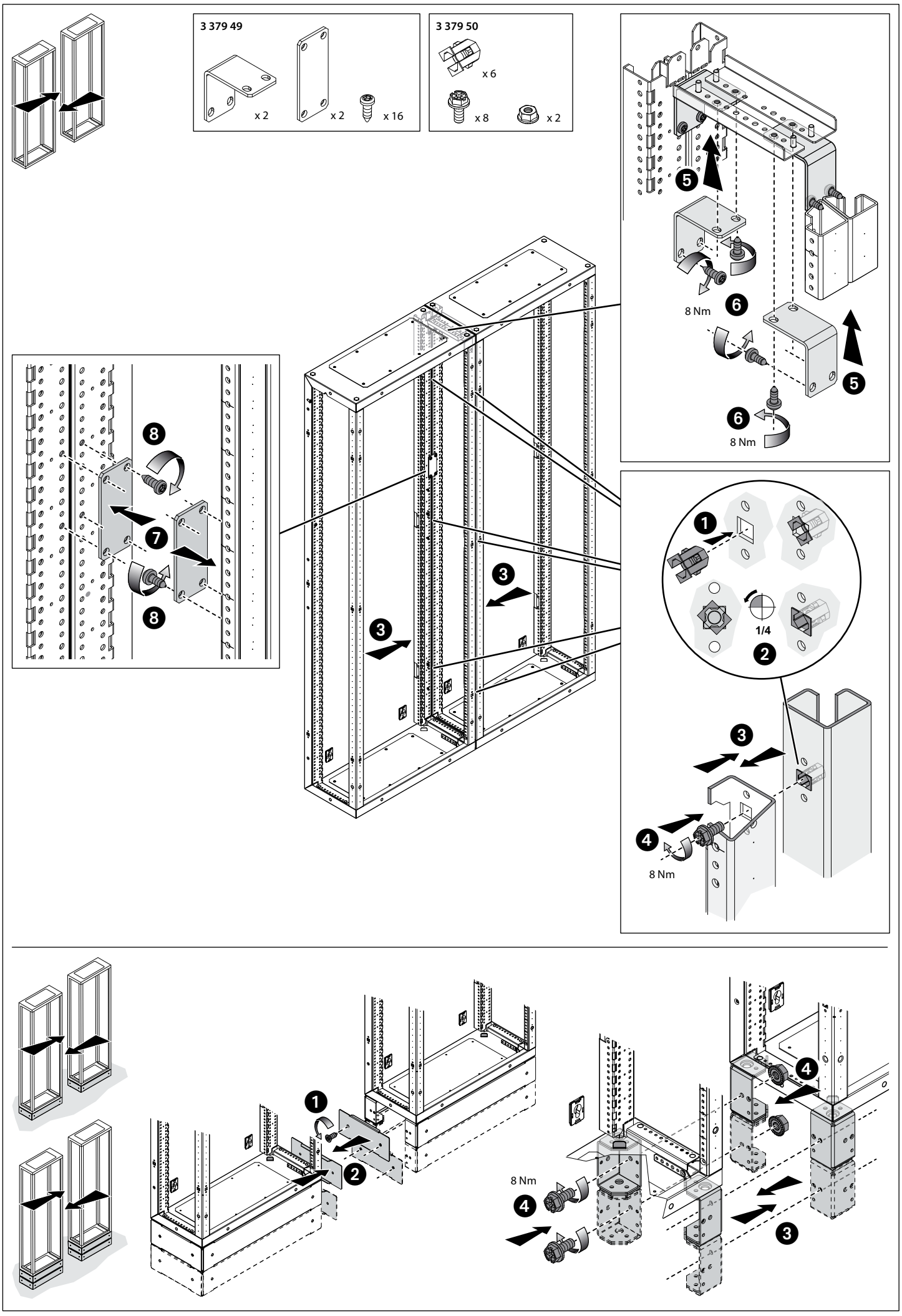
3 379 49
x 2
x 2
x 16
3 379 50
x 6
x 8
x 2
8 Nm
8 Nm
1/4
8 Nm
8 Nm

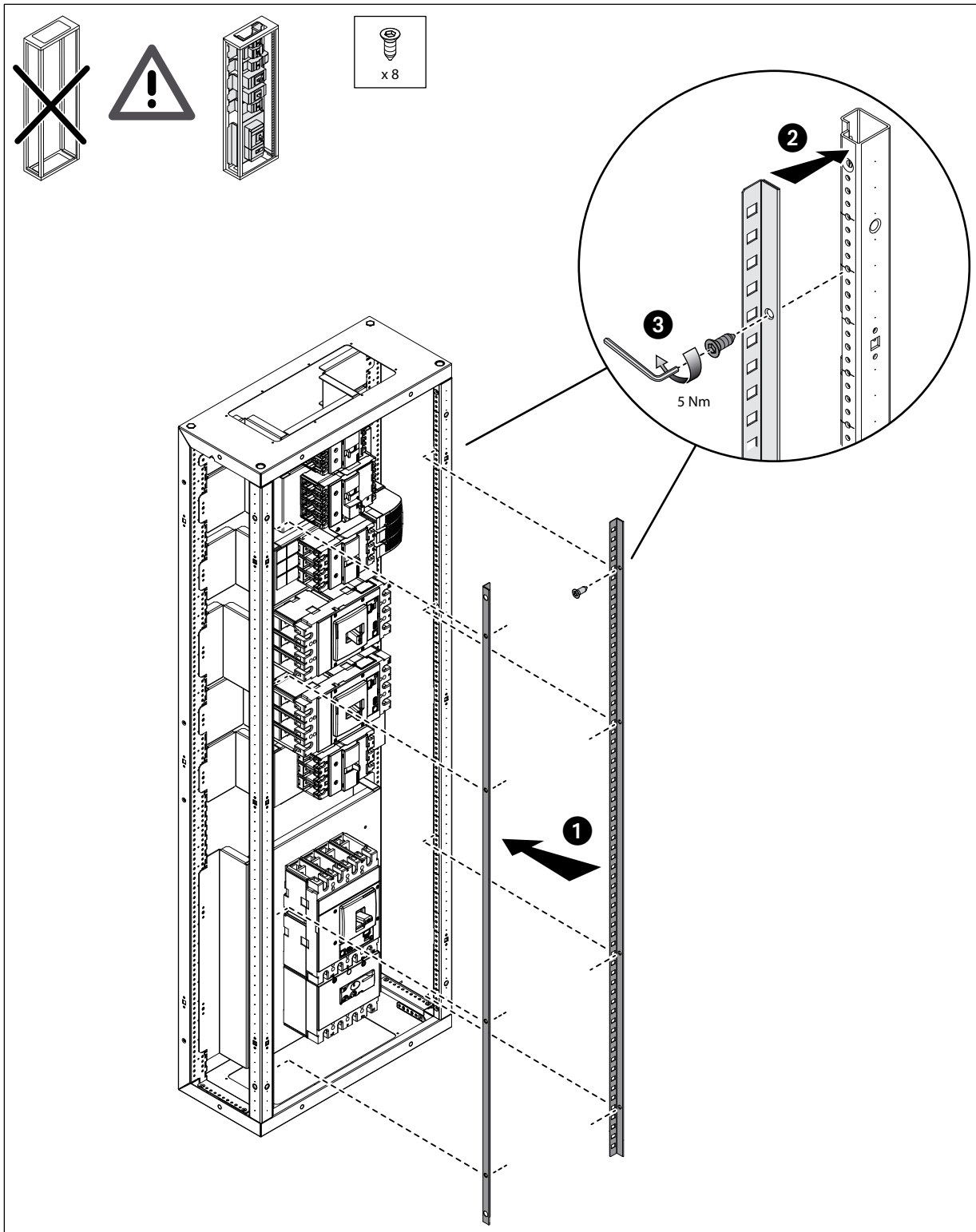
x 8
2
3
5 Nm
1